defender

TRIFLES MAKE PERFECTION

Boomer 30

Portable speaker

Operation manual

www.defender-global.com

❶ Functions

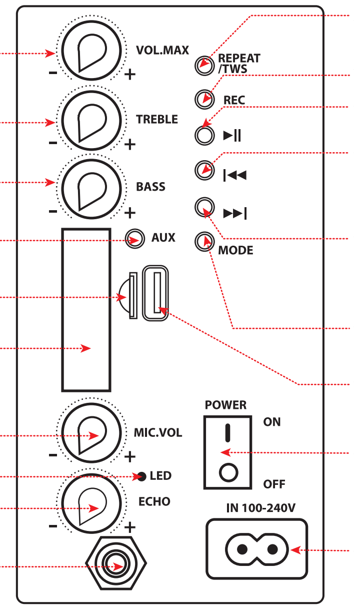

1. Volume control
2. Treble control
3. Bass control
4. AUX
5. TF card slot
6. Screen
7. MIC volume control
8. Charging indicator
9. ECHO level control
10. MIC connector
11. MP3 repeat mode ONE-ALL/ TWS mode
12. Recording from the microphone
13. Play-Pause/ FM auto searching
14. Previous track/ Previous FM station
15. Next track/ Next FM station
16. Change mode Bluetooth- MP3-FM-AUX/ Long press - turning off the backlight
17. USB flash drive slot*
18. On/Off
19. Power cable connector

❷ Remote control

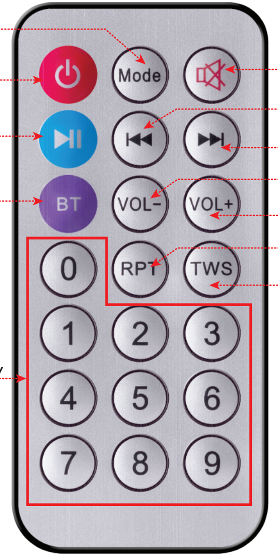

1. Change mode Bluetooth-MP3-FM-AUX
2. Sleep mode
3. Play-Pause/ FM auto searching
4. Bluetooth mode
5. MP3 track number input / FM station number input
6. MUTE
7. Previous track/ Previous FM station
8. Next track/ Next FM station
9. Decrease volume
10. Increase volume
11. MP3 repeat mode
12. TWS mode

❸ Charging

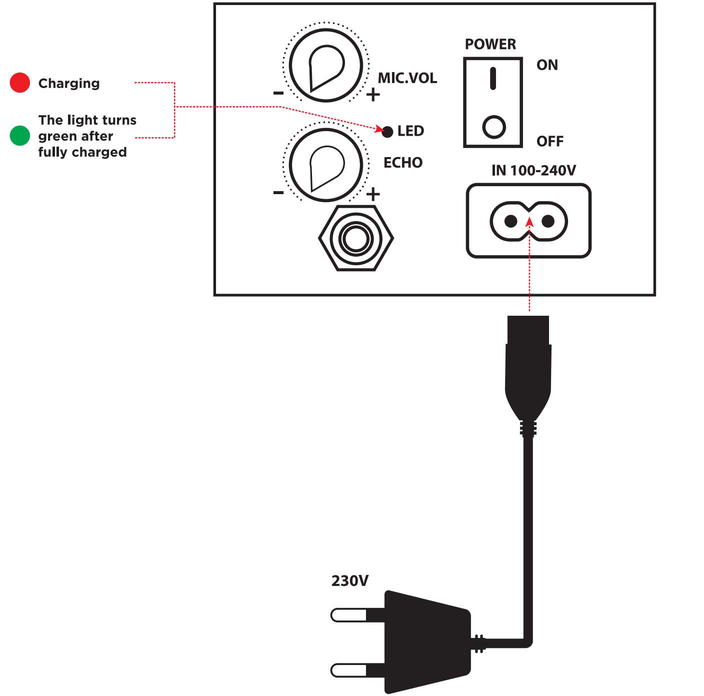

🟥 Charging

🟩 The light turns green after fully charged

❹ Bluetooth connecton

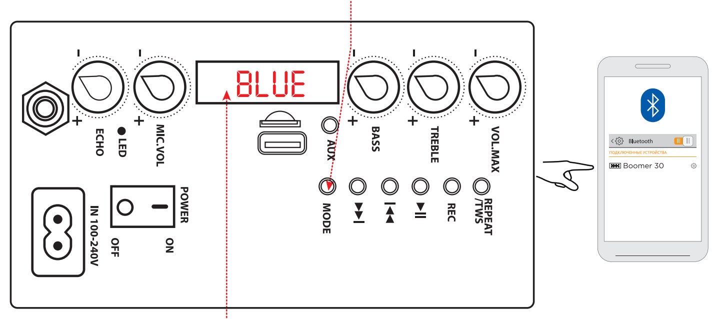

1. Click - Select Bluetooth mode
2. Flashing text - searching for a Bluetooth connection
3. The text does not blink - the connection is established

ARM

❶ Գործառույթներ

1. Ձայնի վերահսկում
2. Թրեյլի կառավարում
3. Բասի կառավարում
4. AUX
5. TF քարտի բնիկ
6. Էկրան
7. MIC ձայնի վերահսկում
8. Լիցքավորման ցուցիչ
9. ECHO մակարդակի վերահսկում
10. MIC միակցիչ
11. MP3 կրկնվող ռեժիմ ONE-ALL/ TWS ռեժիմ
12. Ձայնագրում խոսափողից
13. Play-Pause/FM ավտոմատ որոնում
14. Նախորդ հետքերը/Նախորդ FM կայանը
15. Հաջորդ հետքը/Հաջորդ FM կայանը
16. Փոխել ռեժիմը Bluetooth-MP3-FM-AUX/Երկար սեղմում - անջատում է հետին լույսը
17. USB դոլար ֆլեշ կրիչի բնիկ*
18. Միացում անջատում
19. Հոսանքի մալուխի միակցիչ

❷ Հեռակառավարման վահանակ

1. Փոխել ռեժիմը Bluetooth-MP3-FM-AUX
2. Քնելու ռեժիմ
3. Play-Pause/FM ավտոմատ որոնում
4. Bluetooth ռեժիմ
5. MP3 երգի համարի մուտքագրում/FM կայանի համարի մուտքագրում
6. ՀԱՄՐ
7. Նախորդ հետքերը/Նախորդ FM կայանը
8. Հաջորդ հետքը/Հաջորդ FM կայանը
9. Նվազեցնել ծավալը
10. Բարձրացնել ծավալը
11. MP3 կրկնվող ռեժիմ
12. TWS ռեժիմ

❸ Լիցքավորում

Լիցքավորում

Լույսը կանաչում է լրիվ լիցքավորվելուց հետո

❹ Bluetooth միացում

1. Սեղմեք - Ընտրեք Bluetooth ռեժիմ
2. Թարթող տեքստ - Bluetooth կապի որոնում
3. Տեքստը չի թարթում. կապը հաստատված է

AZE

❶ Funksiyalar

1. Səs səviyyəsinə nəzarət
2. Treble nəzarət
3. Bass nəzarət
4. AUX
5. TF kart yuvası
6. Ekran
7. MIC həcminə nəzarət
8. Doldurma göstəricisi
9. ECHO səviyyəsinə nəzarət
10. MIC konnektoru
11. MP3 təkrar rejimi ONE-ALL/ TWS rejimi
12. Mikrofondan səsyazma
13. Play-Pause/FM avtomatik axtarış
14. Əvvəlki trek/Əvvəlki FM stansiyası
15. Növbəti trek/Növbəti FM stansiyası
16. Rejimi dəyişdir Bluetooth-MP3-FM-AUX/Uzun basma - arxa işığı söndürmək
17. USB flash sürücü yuvası*
18. Yandırıb-söndürmə
19. Elektrik kabeli birləşdiricisi

❷ Uzaqdan nəzarət

1. Rejimi dəyişdirin Bluetooth-MP3-FM-AUX
2. Yuxu rejimi
3. Play-Pause/FM avtomatik axtarış
4. Bluetooth rejimi
5. MP3 trek nömrəsinin daxil edilməsi/FM stansiya nömrəsinin daxil edilməsi
6. SƏSSİZ
7. Əvvəlki trek/Əvvəlki FM stansiyası
8. Növbəti trek/Növbəti FM stansiyası
9. Həcmi azaldın
10. Həcmi artırın
11. Mp3 təkrar rejimi
12. TWS rejimi

❸ Doldurulur

Doldurulur

Tam doldurulduqdan sonra işıq yaşıl rəngə çevrilir

❹ Bluetooth bağlantısı

1. Basın - Bluetooth rejimini seçin
2. Yanıb-sönən mətn - Bluetooth bağlantısı axtarılır
3. Mətn yanıb-sönmür - əlaqə qurulur

BEL

❶ Функцыі

1. Рэгулятар гучнасці
2. Кантроль высокіх частот
3. Кіраванне басам
4. AUX
5. Слот для карты TF
6. Экран
7. Рэгулятар гучнасці мікрафона
8. Індыкатар зарадкі
9. Кантроль ўзроўню ECHO
10. Раз'ём MIC
11. Рэжым паўтору MP3 ONE-ALL / рэжым TWS
12. Запіс з мікрафона
13. Аўтаматычны пошук прайгравання-паўза/FM
14. Папярэдні трэк/папярэдняя FM-станцыя
15. Наступны трэк/Наступная FM-станцыя
16. Змена рэжыму Bluetooth-MP3-FM-AUX/Доўгі націск - адключэнне падсвятлення
17. Слот для флэшкі USB*
18. Укл выкл
19. Раз'ём кабеля харчавання

❷ Пульт дыстанцыйнага кіравання

1. Змяніць рэжым Bluetooth-MP3-FM-AUX
2. Спячы рэжым
3. Аўтаматычны пошук прайгравання-паўза/FM
4. Рэжым Bluetooth
5. Увод нумара трэка ў MP3/ўвод нумара FM-станцыі
6. MUTE
7. Папярэдні трэк/папярэдняя FM-станцыя
8. Наступны трэк/Наступная FM-станцыя
9. Паменшыць гучнасць
10. Павялічце гучнасць
11. Рэжым паўтору mp3
12. Рэжым TWS

❸ Зарадка

Зарадка

Пасля поўнай зарадкі індыкатар гарыць зялёным

❹ Злучэнне Bluetooth

1. Націсніце - Выберыце рэжым Bluetooth
2. Мігае тэкст - пошук злучэння Bluetooth
3. Тэкст не міргае - злучэнне ўстаноўлена

CZ

❶ Funkce

1. Ovládání hlasitosti
2. Ovládání výšek
3. Ovládání basů
4. AUX
5. Slot pro TF kartu
6. Obrazovka
7. Ovládání hlasitosti MIC
8. Indikátor nabíjení
9. Ovládání úrovně ECHO
10. MIC konektor
11. Režim opakování MP3 Režim ONE-ALL/TWS
12. Záznam z mikrofonu
13. Přehrávání-Pauza/automatické vyhledávání FM
14. Předchozí skladba/Předchozí stanice FM
15. Další skladba/Další stanice FM
16. Změna režimu Bluetooth-MP3-FM-AUX/Dlouhé stisknutí - vypnutí podsvícení
17. Slot pro USB flash disk*
18. Zapnuto vypnuto
19. Konektor napájecího kabelu

❷ Dálkové ovládání

1. Změnit režim Bluetooth-MP3-FM-AUX
2. Režim spánku
3. Přehrávání-Pauza/automatické vyhledávání FM
4. Režim Bluetooth
5. Vstup čísla skladby MP3/zadání čísla stanice FM
6. ZTLUMIT
7. Předchozí skladba/Předchozí stanice FM
8. Další skladba/Další stanice FM
9. Snížit hlasitost
10. Zvyšte hlasitost
11. režim opakování MP3
12. režim TWS

❸ Nabíjení

Nabíjení

Po plném nabití se kontrolka rozsvítí zeleně

❹ Bluetooth připojení

1. Klikněte na – Vyberte režim Bluetooth
2. Blikající text – vyhledávání připojení Bluetooth
3. Text nebliká - spojení je navázáno

DE

❶ Funktionen

1. Lautstärkeregelung
2. Höhenkontrolle
3. Basssteuerung
4. ZUSATZ
5. TF-Karten-Slot
6. Bildschirm
7. MIC-Lautstärkeregler
8. Ladeindikator
9. ECHO-Pegelsteuerung
10. MIC-Anschluss
11. MP3-Wiederholungsmodus ONE-ALL/ TWS-Modus
12. Aufnahme vom Mikrofon
13. Play-Pause/FM automatische Suche
14. Vorheriger Titel/Vorheriger UKW-Sender
15. Nächster Titel/Nächster UKW-Sender
16. Ändern Sie den Modus Bluetooth-MP3-FM-AUX / Langes Drücken - Ausschalten der Hintergrundbeleuchtung
17. USB-Stick-Steckplatz*
18. An aus
19. Stromkabelanschluss

❷ Fernbedienung

1. Modus ändern Bluetooth-MP3-FM-AUX
2. Schlafmodus
3. Play-Pause/FM automatische Suche
4. Bluetooth-Modus
5. Eingabe der MP3-Titelnummer/Eingabe der FM-Sendernummer
6. STUMM
7. Vorheriger Titel/Vorheriger UKW-Sender
8. Nächster Titel/Nächster UKW-Sender
9. Lautstärke verringern
10. Lautstärke erhöhen
11. MP3-Wiederholungsmodus
12. TWS-Modus

❸ Laden

Laden

Das Licht wird nach vollständiger Aufladung grün

❹ Bluetooth-Verbindung

1. Klicken Sie auf - Bluetooth-Modus auswählen
2. Blinkender Text - Suche nach einer Bluetooth-Verbindung
3. Der Text blinkt nicht - die Verbindung ist hergestellt

ES

❶ Funciones

1. Control del volumen
2. control de agudos
3. control de graves
4. auxiliar
5. Ranura para tarjetas TF
6. Pantalla
7. Control de volumen de micrófono
8. Indicador de carga
9. control de nivel de eco
10. Conector de micrófono
11. Modo de repetición de MP3 Modo ONE-ALL/ TWS
12. Grabación desde el micrófono
13. Reproducir-Pausar/Búsqueda automática de FM
14. Pista anterior/Estación FM anterior
15. Pista siguiente/Siguiente emisora FM
16. Cambiar modo Bluetooth-MP3-FM-AUX/Pulsación larga - apagar la retroiluminación
17. Ranura para unidad flash USB*
18. Encendido apagado
19. Conector del cable de alimentación

❷ Control remoto

1. Modo de cambio Bluetooth-MP3-FM-AUX
2. Modo de sueño
3. Reproducir-Pausar/Búsqueda automática de FM
4. modo bluetooth
5. Entrada de número de pista MP3/entrada de número de estación FM
6. SILENCIO
7. Pista anterior/Estación FM anterior
8. Pista siguiente/Siguiente emisora FM
9. Disminuir el volumen
10. Aumenta el volumen
11. Modo de repetición de MP3
12. Modo TWS

❸ cargando

cargando

La luz se vuelve verde después de la carga completa

❹ conexión bluetooth

1. Haga clic en - Seleccione el modo Bluetooth
2. Texto parpadeante: buscando una conexión Bluetooth
3. El texto no parpadea: la conexión está establecida

EST

❶ Funktsioonid

1. Helitugevuse reguleerimine
2. Kõrgete helide juhtimine
3. Bassi juhtimine
4. AUX
5. TF-kaardi pesa
6. Ekraan
7. MIC helitugevuse reguleerimine
8. Laadimise indikaator
9. ECHO taseme kontroll
10. MIC pistik
11. MP3 kordusrežiim ONE-ALL/TWS režiim
12. Mikrofonist salvestamine
13. Esitus-paus/FM-i automaatne otsing
14. Eelmine lugu/Eelmine FM-jaam
15. Järgmine lugu/järgmine FM-jaam
16. Režiimi muutmine Bluetooth-MP3-FM-AUX/Pikk vajutus – taustvalgustuse väljalülitamine
17. USB mälupulga pesa*
18. Sisse välja
19. Toitekaabli pistik

❷ Pult

1. Muuda režiimi Bluetooth-MP3-FM-AUX
2. Puhkerežiim
3. Esitus-paus/FM-i automaatne otsing
4. Bluetoothi režiim
5. MP3 loo numbri sisend/FM-jaama numbri sisestus
6. MUTE
7. Eelmine lugu/Eelmine FM-jaam
8. Järgmine lugu/järgmine FM-jaam
9. Vähendage helitugevust
10. Suurenda helitugevust
11. MP3 kordusrežiim
12. TWS režiim

❸ Laadimine

Laadimine

Tuli muutub pärast täielikku laadimist roheliseks

❹ Bluetoothi ühendus

1. Klõpsake - valige Bluetoothi režiim
2. Vilkuv tekst – Bluetooth-ühenduse otsimine
3. Tekst ei vilgu – ühendus on loodud

FI

❶ Toiminnot

1. Äänenvoimakkuuden säädin
2. Diskantin säätö
3. Basson säätö
4. AUX
5. TF-korttipaikka
6. Näyttö
7. MIC äänenvoimakkuuden säädin
8. Latausilmaisin
9. ECHO-tason säätö
10. MIC-liitin
11. MP3-toistotila ONE-ALL/TWS-tila
12. Äänitys mikrofonista
13. Toisto-tauko/FM automaattinen haku
14. Edellinen kappale/edellinen FM-asema
15. Seuraava kappale/seuraava FM-asema
16. Vaihda tila Bluetooth-MP3-FM-AUX/pitkä painallus - taustavalon sammuttaminen
17. USB-muistitikkupaikka*
18. Päälle/Pois
19. Virtakaapelin liitin

❷ Kaukosäädin

1. Vaihda tila Bluetooth-MP3-FM-AUX
2. Nukkumismoodi
3. Toisto-tauko/FM automaattinen haku
4. Bluetooth-tila
5. MP3-raitanumeron syöttö/FM-asemanumeron syöttö
6. MYKISTÄ
7. Edellinen kappale/edellinen FM-asema
8. Seuraava kappale/seuraava FM-asema
9. Vähennä äänenvoimakkuutta
10. Lisää äänenvoimakkuutta
11. MP3-toistotila
12. TWS-tila

❸ Lataus

Lataus

Valo muuttuu vihreäksi täyteen latauksen jälkeen

❹ Bluetooth-yhteys

1. Napsauta - Valitse Bluetooth-tila
2. Vilkkuva teksti - etsii Bluetooth-yhteyttä
3. Teksti ei vilku - yhteys on muodostettu

GEO

❶ ფუნქციები

1. მოცულობის კონტროლი
2. ტრიპლეტის კონტროლი
3. ბასის კონტროლი
4. AUX
5. Tf ბარათის სლოტი
6. ეკრანი
7. MIC მოცულობის კონტროლი
8. დატენვის ინდიკატორი
9. ექოს დონის კონტროლი
10. MIC კონექტორი
11. MP3 განმეორებითი რეჟიმი ONE-ALL/ TWS რეჟიმი
12. მიკროფონიდან ჩაწერა
13. თამაში-პაუზა / FM ავტო ძებნა
14. წინა სიმღერა / წინა FM სადგური
15. შემდეგი სიმღერა / Next FM station
16. შეცვლა რეჟიმი Bluetooth-MP3-FM-AUX/ხანგრძლივი პრესა-გამორთვა განათება
17. USB flash drive სლოტი*
18. ჩართვა / გამორთვა
19. დენის კაბელი კონექტორი

❷ დისტანციური მართვა

1. რეჟიმის შეცვლა Bluetooth-MP3-FM-AUX
2. ძილის რეჟიმი
3. თამაში-პაუზა / FM ავტო ძებნა
4. Bluetooth რეჟიმი
5. MP3 სიმღერა ნომერი input / FM სადგური ნომერი input
6. მუნჯი
7. წინა სიმღერა / წინა FM სადგური
8. შემდეგი სიმღერა / Next FM station
9. მოცულობის შემცირება
10. მოცულობის გაზრდა
11. MP3 განმეორებითი რეჟიმი
12. TWS რეჟიმი

❸ დამუხტვა

დამუხტვა

სრული დატენვის შემდეგ შუქი მწვანედ ირთვება

❹ Bluetooth connecton

1. დააჭირეთ-აირჩიეთ Bluetooth რეჟიმი
2. Flashing ტექსტი-ეძებს Bluetooth კავშირი
3. ტექსტი არ ციმციმებს - კავშირი დამყარებულია

GRE

❶ Λειτουργίες

1. Ελεγχος έντασης
2. Έλεγχος πρίμων
3. Έλεγχος μπάσων
4. AUX
5. Υποδοχή κάρτας TF
6. Οθόνη
7. Έλεγχος έντασης MIC
8. Ένδειξη φόρτισης
9. Έλεγχος στάθμης ECHO
10. Υποδοχή MIC
11. Λειτουργία επανάληψης MP3 Λειτουργία ONE-ALL/ TWS
12. Εγγραφή από το μικρόφωνο
13. Αναπαραγωγή-Παύση/ Αυτόματη αναζήτηση FM
14. Προηγούμενο κομμάτι/Προηγούμενος σταθμός FM
15. Επόμενο κομμάτι/Επόμενος σταθμός FM
16. Αλλαγή λειτουργίας Bluetooth-MP3-FM-AUX/Πατήστε παρατεταμένα - απενεργοποιώντας τον οπίσθιο φωτισμό
17. Υποδοχή μονάδας flash USB*
18. On/Off
19. Υποδοχή καλωδίου τροφοδοσίας

❷ Τηλεχειριστήριο

1. Αλλαγή λειτουργίας Bluetooth-MP3-FM-AUX
2. Κατάσταση ύπνου
3. Αναπαραγωγή-Παύση/ Αυτόματη αναζήτηση FM
4. Λειτουργία Bluetooth
5. Είσοδος αριθμού κομματιού MP3/Είσοδος αριθμού σταθμού FM
6. ΒΟΥΒΟΣ
7. Προηγούμενο κομμάτι/Προηγούμενος σταθμός FM
8. Επόμενο κομμάτι/Επόμενος σταθμός FM
9. Μειώστε την ένταση
10. Αυξήστε την ένταση
11. Λειτουργία επανάληψης MP3
12. Λειτουργία TWS

❸ Φόρτιση

Φόρτιση

Το φως γίνεται πράσινο μετά την πλήρη φόρτιση

❹ Σύνδεση Bluetooth

1. Κάντε κλικ - Επιλέξτε λειτουργία Bluetooth
2. Κείμενο που αναβοσβήνει - αναζήτηση για σύνδεση Bluetooth
3. Το κείμενο δεν αναβοσβήνει - η σύνδεση έχει δημιουργηθεί

HR / CNR

❶ Funkcije

1. Kontrola zvuka
2. Kontrola visokih tonova
3. Kontrola basa
4. AUX
5. Utor za TF karticu
6. Zaslon
7. MIC kontrola glasnoće
8. Indikator punjenja
9. Kontrola razine ECHO
10. MIC konektor
11. Način ponavljanja MP3 ONE-ALL/ TWS način
12. Snimanje s mikrofona
13. Play-Pause/FM automatsko pretraživanje
14. Prethodna pjesma/Prethodna FM postaja
15. Sljedeća pjesma/Sljedeća FM postaja
16. Promjena načina rada Bluetooth-MP3-FM-AUX/Dugi pritisak - isključivanje pozadinskog osvjetljenja
17. USB utor za flash pogon*
18. Uključeno, Isključeno
19. Priključak za kabel za napajanje

❷ Daljinski upravljač

1. Promijeni način rada Bluetooth-MP3-FM-AUX
2. Stanje mirovanja
3. Play-Pause/FM automatsko pretraživanje
4. Bluetooth način rada
5. Unos broja MP3 zapisa/unos broja FM stanice
6. MUTE
7. Prethodna pjesma/Prethodna FM postaja
8. Sljedeća pjesma/Sljedeća FM postaja
9. Smanjite glasnoću
10. Povećajte glasnoću
11. Način ponavljanja MP3
12. TWS način rada

❸ Punjenje

Punjenje

Lampica svijetli zeleno nakon potpunog punjenja

❹ Bluetooth veza

1. Kliknite - Odaberite Bluetooth način rada
2. Treperi tekst - traženje Bluetooth veze
3. Tekst ne trepće - veza je uspostavljena

HUN

❶ Funkciók

1. Hangerőszabályozó
2. Magas hangok szabályozása
3. Basszus vezérlés
4. AUX
5. TF kártyanyílás
6. Képernyő
7. MIC hangerőszabályzó
8. Töltésjelző
9. ECHO szintszabályozás
10. MIC csatlakozó
11. MP3 ismétlés mód ONE-ALL/TWS mód
12. Felvétel a mikrofonból
13. Lejátszás-szünet/FM automatikus keresés
14. Előző műsorszám/Előző FM-állomás
15. Következő szám/Következő FM állomás
16. Módváltás Bluetooth-MP3-FM-AUX/Hosszú megnyomás – a háttérvilágítás kikapcsolása
17. USB flash meghajtó foglalat*
18. Be ki
19. Tápkábel csatlakozója

❷ Távirányító

1. Módváltás Bluetooth-MP3-FM-AUX
2. Alvó mód
3. Lejátszás-szünet/FM automatikus keresés
4. Bluetooth mód
5. MP3 műsorszám szám bevitele/FM állomás számának bevitele
6. NÉMA
7. Előző műsorszám/Előző FM-állomás
8. Következő szám/Következő FM állomás
9. Hangerő csökkentése
10. Hangerő növelése
11. MP3 ismétlési mód
12. TWS mód

❸ Töltés

Töltés

A jelzőfény zöldre vált a teljes feltöltés után

❹ Bluetooth csatlakozás

1. Kattintson a - Bluetooth mód kiválasztása
2. Villogó szöveg – Bluetooth-kapcsolat keresése
3. A szöveg nem villog – a kapcsolat létrejött

KAZ

❶ Функциялар

1. Дыбыс деңгейін басқару
2. Жоғары жиілікті басқару
3. Басты бақылау
4. AUX
5. TF картасы ұясы
6. Экран
7. MIC дыбыс деңгейін басқару
8. Зарядтау көрсеткіші
9. ECHO деңгейін бақылау
10. MIC қосқышы
11. MP3 қайталау режимі ONE-ALL/ TWS режимі
12. Микрофоннан жазу
13. Ойнату-Кідірту/FM автоматты іздеу
14. Алдыңғы трек/Алдыңғы FM станциясы
15. Келесі трек/Келесі FM станциясы
16. Bluetooth-MP3-FM-AUX режимін өзгерту/Ұзақ басу - артқы жарықты өшіру
17. USB флэш-дискінің ұясы*
18. Қосу өшіру
19. Қуат кабелінің қосқышы

❷ Қашықтықтан басқару

1. Режимді өзгерту Bluetooth-MP3-FM-AUX
2. Ұйқы режимі
3. Ойнату-Кідірту/FM автоматты іздеу
4. Bluetooth режимі
5. MP3 трек нөмірін енгізу/FM станциясының нөмірін енгізу
6. ДАБЫСТЫ ӨШІРУ
7. Алдыңғы трек/Алдыңғы FM станциясы
8. Келесі трек/Келесі FM станциясы
9. Дыбыс деңгейін азайту
10. Дыбыс деңгейін арттырыңыз
11. MP3 қайталау режимі
12. TWS режимі

❸ Зарядталуда

Зарядталуда

Толық зарядталғаннан кейін шам жасыл болып жанады

❹ Bluetooth қосылымы

1. Bluetooth режимін таңдау түймесін басыңыз
2. Жыпылықтайтын мәтін - Bluetooth қосылымын іздеу
3. Мәтін жыпылықтамайды - байланыс орнатылды

PL

❶ Funkcje

1. Kontrola głośności
2. Kontrola wysokich tonów
3. Kontrola basu
4. AUX
5. Gniazdo karty TF
6. Ekran
7. Regulacja głośności mikrofonu
8. Wskaźnik ładowania
9. Kontrola poziomu ECHO
10. Złącze mikrofonowe
11. Tryb powtarzania MP3 Tryb ONE-ALL/TWS
12. Nagrywanie z mikrofonu
13. Odtwarzanie-pauza/ automatyczne wyszukiwanie FM
14. Poprzedni utwór/poprzednia stacja FM
15. Następny utwór/Następna stacja FM
16. Zmień tryb Bluetooth-MP3-FM-AUX/Długie naciśnięcie - wyłączenie podświetlenia
17. Gniazdo na dysk flash USB*
18. Wł./Wył.
19. Złącze kabla zasilającego

❷ Pilot

1. Zmień tryb Bluetooth-MP3-FM-AUX
2. Tryb uśpienia
3. Odtwarzanie-pauza/ automatyczne wyszukiwanie FM
4. Tryb Bluetooth
5. Wprowadzanie numeru ścieżki MP3/wprowadzanie numeru stacji FM
6. NIEMY
7. Poprzedni utwór/poprzednia stacja FM
8. Następny utwór/Następna stacja FM
9. Zmniejsz głośność
10. Zwiększ głośność
11. Tryb powtarzania MP3
12. Tryb TWS

❸ Ładowanie

Ładowanie

Światło zmienia kolor na zielony po pełnym naładowaniu

❹ Połączenie Bluetooth

1. Kliknij - Wybierz tryb Bluetooth
2. Migający tekst - wyszukiwanie połączenia Bluetooth
3. Tekst nie miga - połączenie zostało nawiązane

RO

❶ Funcții

1. Controlul volumului
2. Controlul înaltelor
3. Controlul basului
4. AUX
5. Slot pentru card TF
6. Ecran
7. Controlul volumului MIC
8. Indicator de încărcare
9. Controlul nivelului ECHO
10. conector MIC
11. Modul de repetare MP3 Modul ONE-ALL/ TWS
12. Înregistrare de la microfon
13. Redare-Pauză/căutare automată FM
14. Piesa anterioară/Stația FM anterioară
15. Următoarea piesă/Următorul post FM
16. Schimbați modul Bluetooth-MP3-FM-AUX/Apăsare lungă - oprirea luminii de fundal
17. Slot pentru unitatea flash USB*
18. Pornit/Oprit
19. Conector cablu de alimentare

❷ Telecomandă

1. Schimbați modul Bluetooth-MP3-FM-AUX
2. Modul de somn
3. Redare-Pauză/căutare automată FM
4. Modul Bluetooth
5. Introducerea numărului piesei MP3/introducerea numărului stației FM
6. MUT
7. Piesa anterioară/Stația FM anterioară
8. Următoarea piesă/Următorul post FM
9. Scade volumul
10. Măriți volumul
11. Modul de repetare MP3
12. Modul TWS

❸ Încărcare

Încărcare

Lumina devine verde după încărcarea completă

❹ conexiune Bluetooth

1. Faceți clic pe - Selectați modul Bluetooth
2. Text intermitent - căutarea unei conexiuni Bluetooth
3. Textul nu clipește - conexiunea este stabilită

RU

❶ Функции

1. Регулятор громкости
2. Регулятор ВЧ
3. Регулятор НЧ
4. Линейный вход
5. Разъём microSD карты
6. Экран
7. Регулятор громкости микрофона
8. Индикатор зарядки
9. Регулятор эффекта эхо
10. Гнездо для микрофона
11. Режим повтора MP3 треков: один трек (ONE)-все треки (ALL)/Режим TWS
12. Запись с микрофона
13. Воспроизведение-Пауза/ Автоматический поиск FM станций
14. Предыдущий трек/Предыдущая станция FM
15. Следующий трек/Следующая станция FM
16. Переключение режимов Bluetooth-MP3-FM-AUX/Нажатие-удержание - отключение подсветки
17. Разъём для флешки USB*
18. Вкл/Выкл
19. Разъем кабеля питания

❷ Пульт дистанционного управления

1. Переключение режимов Bluetooth-MP3-FM-AUX
2. Спящий режим
3. Воспроизведение-пауза/ Автоматический поиск FM станций
4. Режим Bluetooth
5. Ввод номера трека MP3/Ввод номера станции FM
6. Отключение звука
7. Предыдущий трек/Предыдущая станция FM
8. Следующий трек/Следующая станция FM
9. Уменьшение громкости
10. Увеличение громкости
11. Режим повтора MP3 треков
12. Режим TWS

❸ Зарядка

Заряжается

Индикатор загорается зеленым после полной зарядки

❹ Соединение по Bluetooth

1. Короткое нажатие - выбрать режим Bluetooth
2. Надпись мигает - поиск Bluetooth-соединения
3. Надпись не мигает - соединение установлено

SLV

❶ Funkcije

1. Nadzor glasnosti
2. Nadzor visokih tonov
3. Nadzor nizkih tonov
4. AUX
5. Reža za TF kartico
6. Zaslon
7. MIC nadzor glasnosti
8. Indikator polnjenja
9. Nadzor nivoja ECHO
10. priključek MIC
11. Način ponavljanja MP3 način ONE-ALL/ TWS
12. Snemanje iz mikrofona
13. Predvajaj-Pavza/FM samodejno iskanje
14. Prejšnja skladba/prejšnja FM postaja
15. Naslednja skladba/Naslednja FM postaja
16. Spreminjanje načina Bluetooth-MP3-FM-AUX/Dolg pritisk - izklop osvetlitve ozadja
17. USB reža za bliskovni pogon*
18. Prižgi ugasni
19. Konektor za napajalni kabel

❷ Daljinec

1. Spremeni način Bluetooth-MP3-FM-AUX
2. Spanje
3. Predvajaj-Pavza/FM samodejno iskanje
4. Bluetooth način
5. Vhod številke skladbe MP3/vhod številke FM postaje
6. MUTE
7. Prejšnja skladba/prejšnja FM postaja
8. Naslednja skladba/Naslednja FM postaja
9. Zmanjšajte glasnost
10. Povečajte glasnost
11. Način ponavljanja MP3
12. Način TWS

❸ Polnjenje

Polnjenje

Lučka zasveti zeleno, ko je baterija popolnoma napolnjena

❹ Bluetooth povezava

1. Kliknite - Izberite način Bluetooth
2. Utripajoče besedilo - iskanje povezave Bluetooth
3. Besedilo ne utripa - povezava je vzpostavljena

SVK

❶ Funkcie

1. Nastavenie hlasitosti
2. Ovládanie výšok
3. Ovládanie basov
4. AUX
5. Slot pre TF kartu
6. Obrazovka
7. Ovládanie hlasitosti MIC
8. Indikátor nabíjania
9. Kontrola úrovne ECHO
10. MIC konektor
11. Režim opakovania MP3 Režim ONE-ALL/TWS
12. Nahrávanie z mikrofónu
13. Play-Pause/FM automatické vyhľadávanie
14. Predchádzajúca skladba/Predchádzajúca stanica FM
15. Nasledujúca skladba/Nasledujúca FM stanica
16. Zmena režimu Bluetooth-MP3-FM-AUX/Dlhé stlačenie - vypnutie podsvietenia
17. Slot pre USB flash disk*
18. Zap./Vyp
19. Konektor napájacieho kábla

❷ Diaľkové ovládanie

1. Zmeňte režim Bluetooth-MP3-FM-AUX
2. Režim spánku
3. Play-Pause/FM automatické vyhľadávanie
4. Režim Bluetooth
5. Zadanie čísla skladby MP3/zadanie čísla stanice FM
6. MUTE
7. Predchádzajúca skladba/Predchádzajúca stanica FM
8. Nasledujúca skladba/Nasledujúca FM stanica
9. Znížte hlasitosť
10. Zvýšte hlasitosť
11. Režim opakovania MP3
12. režim TWS

❸ Nabíjanie

Nabíjanie

Po úplnom nabití sa kontrolka rozsvieti na zeleno

❹ Bluetooth pripojenie

1. Kliknite na – Vyberte režim Bluetooth
2. Blikajúci text – hľadanie pripojenia Bluetooth
3. Text nebliká - spojenie je nadviazané

SWE

❶ Funktioner

1. Volymkontroll
2. Diskantkontroll
3. Baskontroll
4. AUX
5. TF-kortplats
6. Skärm
7. MIC volymkontroll
8. Laddningsindikator
9. ECHO nivåkontroll
10. MIC-kontakt
11. MP3-repeteringsläge ONE-ALL/ TWS-läge
12. Inspelning från mikrofonen
13. Play-Paus/FM automatisk sökning
14. Föregående spår/Föregående FM-station
15. Nästa spår/Nästa FM-station
16. Ändra läge Bluetooth-MP3-FM-AUX/Långt tryck - stänger av bakgrundsbelysningen
17. USB-flashenhetsplats*
18. På av
19. Strömkabelkontakt

❷ Fjärrkontroll

1. Ändra läge Bluetooth-MP3-FM-AUX
2. Viloläge
3. Play-Paus/FM automatisk sökning
4. Bluetooth-läge
5. MP3-spårnummerinmatning/ FM-stationsnummerinmatning
6. STUM
7. Föregående spår/Föregående FM-station
8. Nästa spår/Nästa FM-station
9. Minska volymen
10. Öka volymen
11. MP3-repeteringsläge
12. TWS-läge

❸ Laddar

Laddar

Lampan lyser grönt efter full laddning

❹ Bluetooth-anslutning

1. Klicka på - Välj Bluetooth-läge
2. Blinkande text - söker efter en Bluetooth-anslutning
3. Texten blinkar inte - anslutningen är upprättad

UKR

❶ Функції

1. Регулювання гучності
2. Регулювання високих частот
3. Контроль басів
4. AUX
5. Слот для карт TF
6. Екран
7. Регулювання гучності MIC
8. Індикатор зарядки
9. Контроль рівня ECHO
10. роз'єм MIC
11. Режим повтору MP3 Режим ONE-ALL/ TWS
12. Запис з мікрофона
13. Автоматичний пошук відтворення-пауза/FM
14. Попередня доріжка/Попередня FM-станція
15. Наступний трек/Наступна FM-станція
16. Зміна режиму Bluetooth-MP3-FM-AUX/Довге натискання - вимикання підсвічування
17. Слот для флеш-накопичувача USB*
18. Увімкнено вимкнено
19. Роз'єм кабелю живлення

❷ Пульт

1. Змінити режим Bluetooth-MP3-FM-AUX
2. Режим сну
3. Автоматичний пошук відтворення-пауза/FM
4. Режим Bluetooth
5. Введення номера треку MP3/ номера FM-станції
6. MUTE
7. Попередня доріжка/Попередня FM-станція
8. Наступний трек/Наступна FM-станція
9. Зменшити гучність
10. Збільшити гучність
11. Режим повтору MP3
12. Режим TWS

❸ Зарядка

Зарядка

Після повної зарядки індикатор світиться зеленим

❹ з'єднання Bluetooth

1. Натисніть - Виберіть режим Bluetooth
2. Блимаючий текст - пошук з'єднання Bluetooth
3. Текст не блимає - з'єднання встановлено

UZB

❶ Funksiyalar

1. Ovozni boshqarish
2. Treble nazorati
3. Bass nazorati
4. AUX
5. TF karta uyasi
6. Ekran
7. MIC ovoz balandligini boshqarish
8. Zaryadlash ko'rsatkichi
9. ECHO darajasini nazorat qilish
10. MIC ulagichi
11. MP3 takrorlash rejimi ONE-ALL/ TWS rejimi
12. Mikrofondan yozib olish
13. Play-Pauza/FM avtomatik qidiruvi
14. Oldingi trek/Oldingi FM stansiyasi
15. Keyingi trek/Keyingi FM stansiyasi
16. Bluetooth-MP3-FM-AUX rejimini o'zgartirish/Uzoq bosish - orqa yorug'likni o'chirish
17. USB flesh-disk uyasi*
18. Yoqish/o‘chirish
19. Quvvat kabeli ulagichi

❷ Masofaviy boshqarish

1. Rejimni o'zgartirish Bluetooth-MP3-FM-AUX
2. Uyqu rejimi
3. Play-Pauza/FM avtomatik qidiruvi
4. Bluetooth rejimi
5. MP3 trek raqamini kiritish/FM stantsiya raqamini kiritish
6. Ovozsiz
7. Oldingi trek/Oldingi FM stansiyasi
8. Keyingi trek/Keyingi FM stansiyasi
9. Ovozni pasaytirish
10. Ovozni oshiring
11. MP3 takrorlash rejimi
12. TWS rejimi

❸ Zaryadlanmoqda

Zaryadlanmoqda

To'liq zaryadlangandan keyin chiroq yashil rangga aylanadi

❹ Bluetooth ulanishi

1. Bosing - Bluetooth rejimini tanlang
2. Miltillovchi matn - Bluetooth ulanishini qidirish
3. Matn miltillamaydi - ulanish o'rnatildi

5. Stereo system of two Boomer 30 (TWS mode)

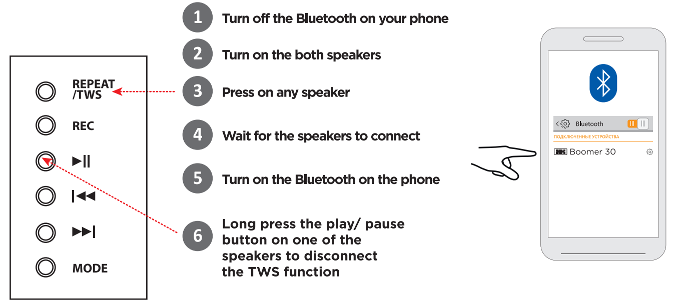

1. Turn off the Bluetooth on your phone
2. Turn on the both speakers
3. Press on any speaker
4. Wait for the speakers to connect
5. Turn on the Bluetooth on the phone
6. Long press the play/ pause button on one of the speakers to disconnect the TWS function

6. AUX playback

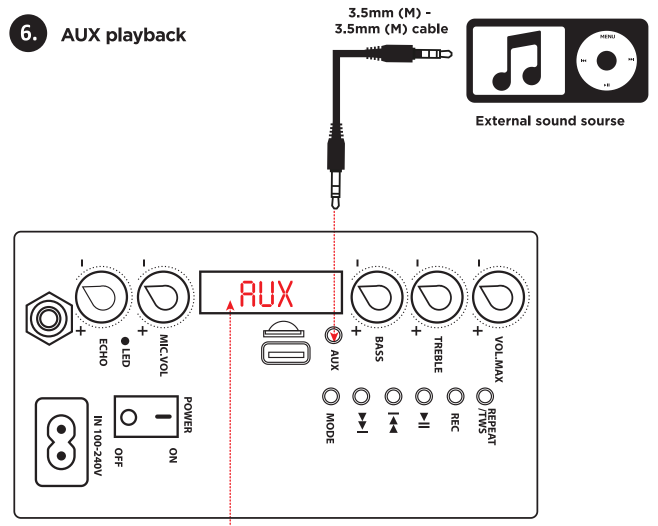

3.5mm (M) - 3.5mm (M) cable

External sound sourse

Select AUX mode

7. FM radio

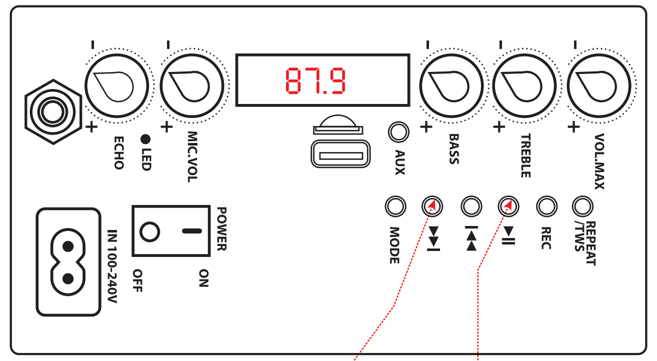

Auto tuning

1. Select FM radio mode
2. Long press 3 sec - start auto searching
3. Wait 2-3 min

Select FM station

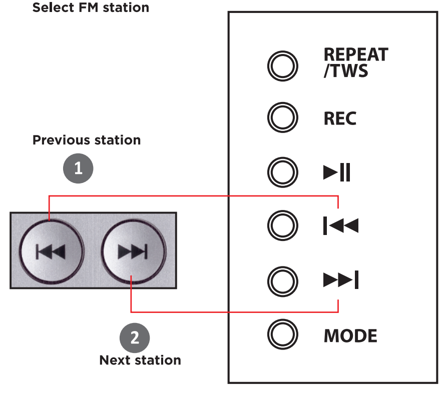

1. Previous station
2. Next station
3. Enter station number

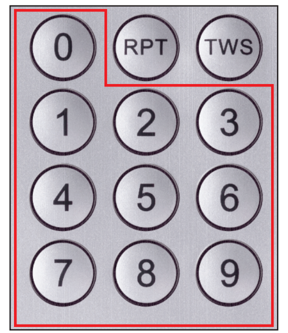

8. MP3 playback

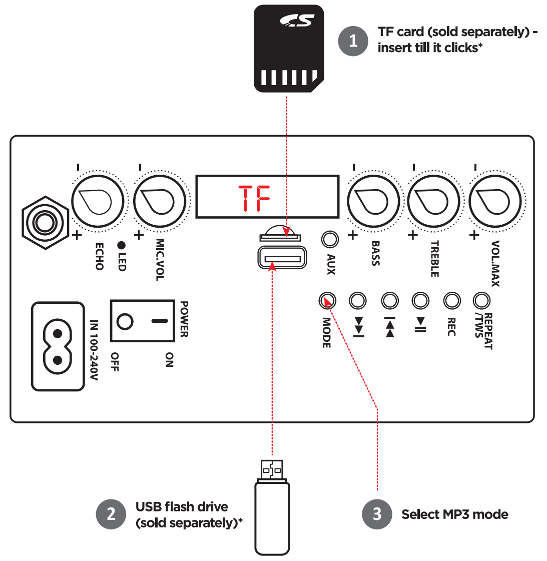

1. TF card (sold separately) - insert till it clicks*
2. USB flash drive (sold separately)*
3. Select MP3 mode

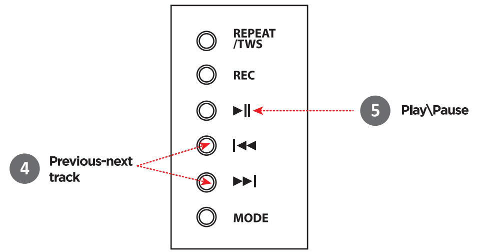

4. Previous-next track
5. Play\Pause

9. Display

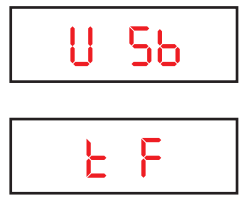

1. USB drive playback
2. TF card playback

10. Change playback mode

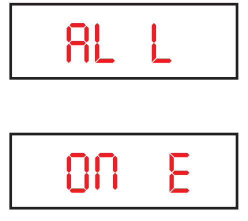

1. Loop playback
2. Loop one MP3

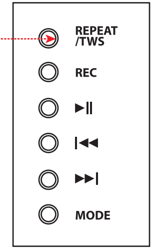

*USB flash drive and TF drive must be up to 32GB in size and formatted in FAT32 system

---

ARM

❺ Երկու Boomer 30 ստերեո համակարգ (TWS ռեժիմ)

1. Անջատեք Bluetooth-ը ձեր հեռախոսում
2. Միացրեք երկու բարձրախոսները
3. Սեղմեք ցանկացած բարձրախոսի վրա
4. Սպասեք, մինչև բարձրախոսները միանան
5. Միացրեք Bluetooth-ը հեռախոսում
6. Երկար սեղմեք նվագարկում/դադար կոճակը բարձրախոսներից մեկի վրա՝ TWS ֆունկցիան անջատելու համար

❻ AUX նվագարկումը

3,5 մմ (M) - 3,5 մմ (M) մալուխ

Արտաքին ձայնի աղբյուր

Ընտրեք AUX ռեժիմ

❼ FM ռադիո

Ավտոմատ թյունինգ

1. Ընտրեք FM ռադիոյի ռեժիմը
2. Երկար սեղմեք 3 վայրկյան - սկսեք ավտոմատ որոնումը
3. Սպասեք 2-3 րոպե

Ընտրեք FM կայան

1. Նախորդ կայանը
2. Հաջորդ կայարանը
3. Մուտքագրեք կայանի համարը

❽ MP3 նվագարկումը

1. TF քարտ (առանձին վաճառվում է) - տեղադրեք մինչև սեղմվի
2. USB ֆլեշ կրիչ (վաճառվում է առանձին)*
3. Ընտրեք MP3 ռեժիմ
4. Նախորդ-հաջորդ հետքերը
5. Խաղալ\Դադար

❾ Ցուցադրել

1. USB կրիչի նվագարկումը
2. TF քարտի նվագարկումը

❿ Փոխել նվագարկման ռեժիմը

1. Օղակային նվագարկումը
2. Օղակ մեկ MP3

* USB ֆլեշ կրիչը և TF կրիչը պետք է ունենան մինչև 32 ԳԲ չափ և ֆորմատավորված FAT32 համակարգով

AZE

❺ İki Boomer 30 stereo sistemi (TWS rejimi)

1. Telefonunuzda Bluetooth-u söndürün
2. Hər iki dinamiki yandırın
3. İstənilən dinamikə basın
4. Dinamiklərin qoşulmasını gözləyin
5. Telefonda Bluetooth-u yandırın
6. TWS funksiyasını ayırmaq üçün dinamiklərdən birində oynat/pauza düyməsini uzun müddət basın

❻ AUX oxutma

3,5 mm (M) - 3,5 mm (M) kabel

Xarici səs mənbəyi

AUX rejimini seçin

❼ FM radio

Avtomatik tənzimləmə

1. FM radio rejimini seçin
2. 3 saniyə uzun basın - avtomatik axtarışa başlayın
3. 2-3 dəqiqə gözləyin

FM stansiyası seçin

1. Əvvəlki stansiya
2. Növbəti stansiya
3. Stansiya nömrəsini daxil edin

❽ MP3 oxutma

1. TF kartı (ayrıca satılır) - kliklənənə qədər daxil edin
2. USB flash sürücü (ayrıca satılır)*
3. MP3 rejimini seçin
4. Əvvəlki-növbəti trek
5. Oynat\Pauza

❾ Ekran

1. USB sürücüsünün səsləndirilməsi
2. TF kartı oynatma

❿ Oxutma rejimini dəyişdirin

1. Döngə oxutma
2. Döngə bir mp3

* USB flash sürücüsü və TF sürücüsü 32 GB-a qədər ölçüdə olmalı və FAT32 sistemində formatlaşdırılmalıdır

BEL

❺ Стэрэасістэма з двух Boomer 30 (рэжым TWS)

1. Выключыце Bluetooth на вашым тэлефоне
2. Уключыце абодва дынаміка
3. Націсніце на любы дынамік
4. Дачакайцеся падлучэння дынамікаў
5. Уключыце Bluetooth на тэлефоне
6. Каб адключыць функцыю TWS, доўга націсніце кнопку прайгравання/паўзы на адным з дынамікаў

❻ Прайграванне AUX

3,5 мм (M) - 3,5 мм (M) кабель

Крыніца вонкавага гуку

Выберыце рэжым AUX

❼ FM радыё

Аўтаматычны цюнінг

1. Выберыце рэжым FM-радыё
2. Доўгі націск 3 сек - пачне аўтаматычны пошук
3. Пачакайце 2-3 мін

Выберыце FM-станцыю

1. Папярэдняя станцыя
2. Наступная станцыя
3. Увядзіце нумар станцыі

❽ Прайграванне мп3

1. TF-карта (прадаецца асобна) - устаўце да пстрычкі
2. USB флэш-назапашвальнік (прадаецца асобна)*
3. Выберыце рэжым MP3
4. Папярэдні-наступны трэк
5. Прайграць\Паўза

❾ Дысплей

1. Прайграванне з USB дыска
2. Прайграванне TF карты

❿ Змяніць рэжым прайгравання

1. Прайграванне цыкла
2. Заклік адзін mp3

* USB-назапашвальнік і TF-назапашвальнік павінны мець памер да 32 ГБ і адфарматаваны ў сістэме FAT32

CZ

❺ Stereo systém dvou Boomer 30 (režim TWS)
1. Vypněte Bluetooth v telefonu
2. Zapněte oba reproduktory
3. Stiskněte na libovolném reproduktoru
4. Počkejte, až se reproduktory připojí
5. Zapněte na telefonu Bluetooth
6. Dlouhým stisknutím tlačítka přehrávání/pauzy na jednom z reproduktorů odpojíte funkci TWS

❻ AUX přehrávání
Kabel 3,5 mm (M) - 3,5 mm (M).
Zdroj externího zvuku
Vyberte režim AUX

❼ FM rádio
Automatické ladění
1. Vyberte režim FM rádia
2. Dlouhé stisknutí 3 sekundy - spuštění automatického vyhledávání
3. Počkejte 2-3 min

Vyberte stanici FM
1. Předchozí stanice
2. Další stanice
3. Zadejte číslo stanice

❽ přehrávání MP3
1. TF karta (prodává se samostatně) - zasuňte, dokud nezaklapne
2. USB flash disk (prodává se samostatně)*
3. Vyberte režim MP3
4. Předchozí-následující skladba
5. Přehrát\Pozastavit

❾ Zobrazit
1. Přehrávání z USB disku
2. Přehrávání TF karty

❿ Změna režimu přehrávání
1. Přehrávání ve smyčce
2. Smyčka jeden MP3

* Jednotka USB flash a jednotka TF musí mít velikost až 32 GB a musí být naformátovány v systému FAT32

DE

❺ Stereoanlage aus zwei Boomer 30 (TWS-Modus)
1. Schalten Sie Bluetooth auf Ihrem Telefon aus
2. Schalten Sie beide Lautsprecher ein
3. Drücken Sie auf einen beliebigen Lautsprecher
4. Warten Sie, bis die Lautsprecher verbunden sind
5. Schalten Sie Bluetooth am Telefon ein
6. Drücken Sie lange die Play/Pause-Taste an einem der Lautsprecher, um die TWS-Funktion zu trennen

❻ AUX-Wiedergabe
3,5 mm (M) - 3,5 mm (M) Kabel
Externe Tonquelle
Wählen Sie den AUX-Modus

❼ FM-Radio
Auto-Tuning
1. Wählen Sie den UKW-Radiomodus
2. 3 Sek. lang drücken - automatische Suche starten
3. Warten Sie 2-3 Minuten

UKW-Sender auswählen
1. Vorherige Station
2. Nächste Station
3. Stationsnummer eingeben

❽ MP3-Wiedergabe
1. TF-Karte (separat erhältlich) – einstecken, bis es klickt
2. USB-Flash-Laufwerk (separat erhältlich)*
3. Wählen Sie den MP3-Modus
4. Vorheriger-nächster Titel
5. Spielpause

❾ Anzeige
1. Wiedergabe von USB-Laufwerken
2. TF-Karten-Wiedergabe

❿ Wiedergabemodus ändern
1. Loop-Wiedergabe
2. Wiederholen Sie eine MP3

* USB-Flash-Laufwerk und TF-Laufwerk müssen bis zu 32 GB groß und im FAT32-System formatiert sein

ES

❺ Sistema estéreo de dos Boomer 30 (modo TWS)
1. Apague el Bluetooth en su teléfono
2. Enciende los dos parlantes
3. Pulse en cualquier altavoz
4. Espere a que los altavoces se conecten
5. Enciende el Bluetooth en el teléfono
6. Mantenga presionado el botón de reproducción/pausa en uno de los altavoces para desconectar la función TWS

❻ reproducción auxiliar
cable de 3,5 mm (m) - 3,5 mm (m)
Fuente de sonido externa
Seleccione el modo AUX

❼ Radio FM
Sintonización automática
1. Seleccione el modo de radio FM
2. Mantenga presionado 3 segundos - inicie la búsqueda automática
3. Espere 2-3 minutos

Seleccionar estación FM
1. Estación anterior
2. Siguiente estacion
3. Ingrese el número de la estación

❽ Reproducción de MP3
1. Tarjeta TF (se vende por separado) - insértela hasta que haga clic
2. Unidad flash USB (se vende por separado)*
3. Seleccione el modo MP3
4. Pista anterior-siguiente
5. Reproducir pausar

❾ Mostrar
1. Reproducción de unidad USB
2. Reproducción de tarjeta TF

❿ Cambiar el modo de reproducción
1. Reproducción en bucle
2. Bucle un MP3

* La unidad flash USB y la unidad TF deben tener un tamaño de hasta 32 GB y estar formateadas en el sistema FAT32

EST

❺ Kahe Boomer 30 stereosüsteem (TWS-režiim)
1. Lülitage oma telefoni Bluetooth välja
2. Lülitage mõlemad kõlarid sisse
3. Vajutage mis tahes kõlarit
4. Oodake, kuni kõlarid ühenduvad
5. Lülitage telefoni Bluetooth sisse
6. TWS-i funktsiooni lahtiühendamiseks vajutage pikalt ühe kõlari esitus/pausi nuppu

❻ AUX taasesitus
3,5 mm (M) - 3,5 mm (M) kaabel
Väline heliallikas
Valige AUX-režiim

❼ FM raadio
Automaatne häälestamine
1. Valige FM-raadiorežiim
2. Pikk vajutus 3 sekundit – alustage automaatset otsimist
3. Oodake 2-3 min

Valige FM-jaam
1. Eelmine jaam
2. Järgmine jaam
3. Sisestage jaama number

❽ MP3 taasesitus
1. TF-kaart (müüakse eraldi) – sisestage, kuni kostab klõpsatus
2. USB-mälupulk (müüakse eraldi)*
3. Valige MP3 režiim
4. Eelmine-järgmine lugu
5. Esita\Paus

❾ Ekraan
1. USB-draivi taasesitus
2. TF-kaardi taasesitus

❿ Muutke taasesitusrežiimi
1. Loop taasesitus
2. Looge üks MP3

* USB-mälupulk ja TF-draiv peavad olema kuni 32 GB suurused ja vormindatud FAT32-süsteemis

FI

❺ Kahden Boomer 30:n stereojärjestelmä (TWS-tila)
1. Kytke puhelimen Bluetooth pois päältä
2. Kytke molemmat kaiuttimet päälle
3. Paina mitä tahansa kaiutinta
4. Odota, että kaiuttimet muodostavat yhteyden
5. Ota Bluetooth käyttöön puhelimessa
6. Irrota TWS-toiminto painamalla pitkään jonkin kaiuttimen toisto-/taukopainiketta

❻ AUX-toisto
3,5 mm (M) - 3,5 mm (M) kaapeli
Ulkoinen äänilähde
Valitse AUX-tila

❼ FM-radio
Automaattinen viritys
1. Valitse FM-radiotila
2. Paina pitkään 3 sekuntia - aloita automaattinen haku
3. Odota 2-3 min

Valitse FM-asema
1. Edellinen asema
2. Seuraava asema
3. Syötä aseman numero

❽ MP3 toisto
1. TF-kortti (myydään erikseen) - työnnä sisään, kunnes se napsahtaa
2. USB-muistitikku (myydään erikseen)*
3. Valitse MP3-tila
4. Edellinen-seuraava kappale
5. Toista\Tauko

❾ Näyttö
1. USB-aseman toisto
2. TF-kortin toisto

❿ Vaihda toistotilaa
1. Silmukkatoisto
2. Kierrä yksi MP3

* USB-muistitikun ja TF-aseman on oltava kooltaan enintään 32 Gt ja alustettu FAT32-järjestelmässä

GEO

❺ სტერეო სისტემა ორი Boomer 30 (TWS რეჟიმი)
1. გამორთეთ Bluetooth თქვენს ტელეფონში
2. ჩართეთ ორივე დინამიკი
3. დააჭირეთ ნებისმიერ სპიკერს
4. დაელოდეთ დინამიკების დაკავშირებას
5. ჩართეთ Bluetooth ტელეფონით
6. დიდხანს დააჭირეთ Play/Pause ღილაკს ერთ-ერთ დინამიკზე TWS ფუნქციის გამორთვისთვის

❻ AUX დაკვრა
3.5 მმ (მ) - 3.5 მმ (მ) კაბელი
გარე ხმის მაწონი
აირჩიეთ AUX რეჟიმი

❼ FM რადიო
ავტო tuning
1. აირჩიეთ FM რადიო რეჟიმი
2. გრძელი პრესა 3 წმ - დაიწყეთ ავტომატური ძებნა
3. დაელოდეთ 2-3 წთ

აირჩიეთ FM სადგური
1. წინა სადგური
2. შემდეგი სადგური
3. შეიყვანეთ სადგურის ნომერი

❽ MP3 დაკვრა
1. TF ბარათი (იყიდება ცალკე) - ჩადეთ სანამ დააჭერს
2. USB ფლეშ დრაივი (იყიდება ცალკე)*
3. აირჩიეთ MP3 რეჟიმი
4. წინა-შემდეგი სიმღერა
5. თამაში \ პაუზა

❾ ჩვენება
1. USB დისკის დაკვრა
2. Tf ბარათის დაკვრა

❿ დაკვრის რეჟიმის შეცვლა
1. მარყუჟის დაკვრა
2. მარყუჟი ერთი MP3

* USB ფლეშ დრაივი და TF დისკი უნდა იყოს 32 გბ-მდე ზომის და ფორმატირებული fat32 სისტემაში

GRE

❺ Στερεοφωνικό σύστημα δύο Boomer 30 (λειτουργία TWS)
1. Απενεργοποιήστε το Bluetooth στο τηλέφωνό σας
2. Ενεργοποιήστε και τα δύο ηχεία
3. Πατήστε σε οποιοδήποτε ηχείο
4. Περιμένετε να συνδεθούν τα ηχεία
5. Ενεργοποιήστε το Bluetooth στο τηλέφωνο
6. Πατήστε παρατεταμένα το κουμπί αναπαραγωγής/παύσης σε ένα από τα ηχεία για να αποσυνδέσετε τη λειτουργία TWS

❻ Αναπαραγωγή AUX
Καλώδιο 3,5mm (M) - 3,5mm (M).
Εξωτερική πηγή ήχου
Επιλέξτε λειτουργία AUX

❼ Ραδιόφωνο FM
Αυτόματος συντονισμός
1. Επιλέξτε λειτουργία ραδιοφώνου FM
2. Πατήστε παρατεταμένα 3 δευτερόλεπτα - ξεκινήστε την αυτόματη αναζήτηση
3. Περιμένετε 2-3 λεπτά

Επιλέξτε σταθμό FM
1. Προηγούμενος σταθμός
2. Επόμενος σταθμός
3. Εισαγάγετε τον αριθμό του σταθμού

❽ Αναπαραγωγή MP3
1. Κάρτα TF (πωλείται χωριστά) - τοποθετήστε μέχρι να κάνει κλικ
2. Μονάδα flash USB (πωλείται χωριστά)*
3. Επιλέξτε λειτουργία MP3
4. Προηγούμενο-επόμενο κομμάτι
5. Αναπαραγωγή\Παύση

❾ Απεικόνιση
1. Αναπαραγωγή μονάδας USB
2. Αναπαραγωγή καρτών TF

❿ Αλλαγή λειτουργίας αναπαραγωγής
1. Αναπαραγωγή βρόχου
2. Loop one MP3

* Η μονάδα flash USB και η μονάδα TF πρέπει να έχουν μέγεθος έως 32 GB και να έχουν διαμορφωθεί σε σύστημα FAT32

HR / CNR

❺ Stereo sustav od dva Boomer 30 (TWS način rada)
1. Isključite Bluetooth na svom telefonu
2. Uključite oba zvučnika
3. Pritisnite bilo koji zvučnik
4. Pričekajte da se zvučnici povežu
5. Uključite Bluetooth na telefonu
6. Dugo pritisnite tipku za reprodukciju/pauzu na jednom od zvučnika da prekinete funkciju TWS

❻ AUX reprodukcija
3,5 mm (M) - 3,5 mm (M) kabel
Vanjski izvor zvuka
Odaberite AUX način rada

❼ FM radio
Automatsko podešavanje
1. Odaberite način rada FM radija
2. Dugi pritisak 3 sekunde - pokretanje automatskog pretraživanja
3. Pričekajte 2-3 min

Odaberite FM stanicu
1. Prethodna stanica
2. Sljedeća stanica
3. Unesite broj stanice

❽ MP3 reprodukcija
1. TF kartica (prodaje se zasebno) - umetnite dok ne klikne
2. USB flash pogon (prodaje se zasebno)*
3. Odaberite MP3 način rada
4. Prethodna-sljedeća pjesma
5. Reproduciraj\Pauza

❾ Prikaz
1. Reprodukcija USB diska
2. Reprodukcija TF kartice

❿ Promjena načina reprodukcije
1. Reprodukcija petlje
2. Petlja jedan MP3

* USB flash pogon i TF pogon moraju biti veličine do 32 GB i formatirani u FAT32 sustavu

HUN

❺ Két Boomer 30 sztereó rendszere (TWS mód)
1. Kapcsolja ki a Bluetooth-t a telefonon
2. Kapcsolja be mindkét hangszórót
3. Nyomja meg bármelyik hangszórót
4. Várja meg, amíg a hangszórók csatlakoznak
5. Kapcsolja be a Bluetooth-t a telefonon
6. Nyomja meg hosszan a lejátszás/szünet gombot az egyik hangszórón a TWS funkció leválasztásához

❻ AUX lejátszás
3,5 mm (M) - 3,5 mm (M) kábel
Külső hangforrás
Válassza az AUX módot

❼ FM rádió
Automatikus hangolás
1. Válassza az FM rádió üzemmódot
2. Tartsa lenyomva 3 másodpercig - indítsa el az automatikus keresést
3. Várjon 2-3 percet

Válassza ki az FM állomást
1. Előző állomás
2. Következő állomás
3. Adja meg az állomás számát

❽ MP3 lejátszás
1. TF kártya (külön megvásárolható) – kattanásig helyezze be
2. USB flash meghajtó (külön megvásárolható)*
3. Válassza az MP3 módot
4. Előző-következő szám
5. Lejátszás\Szünet

❾ Kijelző
1. USB meghajtó lejátszása
2. TF kártya lejátszás

❿ Lejátszási mód módosítása
1. Loop lejátszás
2. Loop egy MP3

* Az USB flash meghajtónak és a TF meghajtónak legfeljebb 32 GB méretűnek kell lennie, és FAT32 rendszerben kell formázni

KAZ

❺ Екі Boomer 30 стерео жүйесі (TWS режимі)
1. Телефоныңыздағы Bluetooth функциясын өшіріңіз
2. Екі динамикті де қосыңыз
3. Кез келген динамикті басыңыз
4. Динамиктердің қосылуын күтіңіз
5. Телефонда Bluetooth қосыңыз
6. TWS функциясын ажырату үшін динамиктердің біріндегі ойнату/кідірту түймесін ұзақ басыңыз

❻ AUX ойнату
3,5 мм (M) - 3,5 мм (M) кабель
Сыртқы дыбыс көзі
AUX режимін таңдаңыз

❼ FM радиосы
Автоматты баптау
1. FM радио режимін таңдаңыз
2. Ұзақ басыңыз 3 секунд - автоматты іздеуді бастаңыз
3. 2-3 мин күтіңіз

FM станциясын таңдаңыз
1. Алдыңғы станция
2. Келесі станция
3. Станция нөмірін енгізіңіз

❽ MP3 ойнату
1. TF картасы (бөлек сатылады) - сырт еткенше салыңыз
2. USB флэш-дискісі (бөлек сатылады)*
3. MP3 режимін таңдаңыз
4. Алдыңғы-келесі трек
5. Ойнату\Үзіліс

❾ Дисплей
1. USB дискісін ойнату
2. TF картасын ойнату

❿ Ойнату режимін өзгерту
1. Ойнату циклі
2. Бір MP3 циклі

* USB флэш-дискісі мен TF дискінің өлшемі 32 ГБ дейін болуы және FAT32 жүйесінде пішімделген болуы керек

PL

❺ System stereo dwóch Boomerów 30 (tryb TWS)
1. Wyłącz Bluetooth w telefonie
2. Włącz oba głośniki
3. Naciśnij dowolny głośnik
4. Poczekaj, aż głośniki się połączą
5. Włącz Bluetooth w telefonie
6. Naciśnij i przytrzymaj przycisk odtwarzania/pauzy na jednym z głośników, aby odłączyć funkcję TWS

❻ Odtwarzanie AUX
Kabel 3,5 mm (M) - 3,5 mm (M)
Zewnętrzne źródło dźwięku
Wybierz tryb AUX

❼ radio FM
Przeróbka samochodu
1. Wybierz tryb radia FM
2. Długie naciśnięcie 3 sekundy - rozpocznij automatyczne wyszukiwanie
3. Poczekaj 2-3 minuty

Wybierz stację FM
1. Poprzednia stacja
2. Następna stacja
3. Wpisz numer stacji

❽ Odtwarzanie MP3
1. Karta TF (sprzedawana osobno) - włóż do kliknięcia
2. Pamięć flash USB (sprzedawana oddzielnie)*
3. Wybierz tryb MP3
4. Poprzedni-następny utwór
5. Odtwórz\Wstrzymaj

❾ Wyświetlacz
1. Odtwarzanie z dysku USB
2. Odtwarzanie kart TF

❿ Zmień tryb odtwarzania
1. Odtwarzanie w pętli
2. Zapętl jeden plik MP3

* Dysk flash USB i dysk TF muszą mieć rozmiar do 32 GB i być sformatowane w systemie FAT32

RO

❺ Sistem stereo de două Boomer 30 (mod TWS)
1. Opriți Bluetooth-ul de pe telefon
2. Porniți ambele difuzoare
3. Apăsați pe orice difuzor
4. Așteptați să se conecteze difuzoarele
5. Porniți Bluetooth pe telefon
6. Apăsați lung butonul de redare/pauză de pe unul dintre difuzoare pentru a deconecta funcția TWS

❻ Redare AUX
Cablu de 3,5 mm (M) - 3,5 mm (M).
Sursa de sunet extern
Selectați modul AUX

❼ radio FM
Autoreglare
1. Selectați modul radio FM
2. Apăsați lung 3 secunde - începeți căutarea automată
3. Așteptați 2-3 min

Selectați postul FM
1. Stația anterioară
2. Urmatoarea statie
3. Introduceți numărul stației

❽ Redare MP3
1. Card TF (vândut separat) - introduceți până se aude un clic
2. Unitate flash USB (se vinde separat)*
3. Selectați modul MP3
4. Piesa anterioară-următoare
5. Redare\Pauză

❾ Afişa
1. Redare pe unitatea USB
2. Redare card TF

❿ Schimbați modul de redare
1. Redare în buclă
2. Buclă un MP3

* Unitatea flash USB și unitatea TF trebuie să aibă o dimensiune de până la 32 GB și să fie formatate în sistem FAT32

RU

❺ Стерео система из двух Boomer 30 (режим TWS)
1. Отключите Bluetooth на телефоне
2. Включите обе колонки
3. Нажмите на любой колонке
4. Дождитесь пока колонки соединятся
5. Включите Bluetooth на телефоне
6. Нажмите и удерживайте кнопку воспроизведения/паузы на одном из динамиков, чтобы отключить функцию TWS

❻ Прослушивание через линейный вход
Кабель 3.5mm (M) - 3.5mm (M)
Внешний источник звука
Выбрать режим AUX

❼ FM радио
1. Включите режим FM радио
2. Нажать/удерживать 3 сек для старта автоматического поиска станций
3. Подождите 2-3 мин

Выбор станции FM
1. Предыдущая станция
2. Следующая станция
3. Введите номер станции

❽ Прослушивание MP3
1. microSD карта (приобретается отдельно) - установить до щелчка*
2. Флешка USB (приобретается отдельно)*
3. Выбрать режим MP3
4. Предыдущий-следующий трек
5. Воспроизведение/Пауза

❾ Дисплей
1. Прослушивание с USB флешки
2. Прослушивание с microSD карты

❿ Смена режима воспроизведения
1. Воспроизводить все треки по кругу
2. Воспроизводить один трек по кругу

* Флешка (USB, microSD) должна быть размером до 32Гб и отформатирована в системе FAT32

SLV

❺ Stereo sistem dveh Boomer 30 (način TWS)
1. Izklopite Bluetooth na telefonu
2. Vklopite oba zvočnika
3. Pritisnite na kateri koli zvočnik
4. Počakajte, da se zvočniki povežejo
5. Vklopite Bluetooth na telefonu
6. Dolgo pritisnite gumb za predvajanje/pavzo na enem od zvočnikov, da prekinete funkcijo TWS

❻ AUX predvajanje
3,5 mm (M) - 3,5 mm (M) kabel
Zunanji vir zvoka
Izberite način AUX

❼ FM radio
Samodejno uglaševanje
1. Izberite način FM radia
2. Dolg pritisk 3 sekunde - začnite samodejno iskanje
3. Počakajte 2-3 min

Izberite FM postajo
1. Prejšnja postaja
2. Naslednja postaja
3. Vnesite številko postaje

❽ Predvajanje MP3
1. TF kartica (na prodaj posebej) - vstavite, dokler ne klikne
2. USB bliskovni pogon (na prodaj posebej)*
3. Izberite način MP3
4. Prejšnja-naslednja skladba
5. Predvajaj\Pavza

❾ Zaslon
1. Predvajanje s pogona USB
2. Predvajanje TF kartice

❿ Spremenite način predvajanja
1. Zanko predvajanja
2. Zakleni en MP3

* USB bliskovni pogon in pogon TF morata biti velika do 32 GB in formatirana v sistemu FAT32

SVK

❺ Stereo systém dvoch Boomer 30 (režim TWS)
1. Vypnite Bluetooth na svojom telefóne
2. Zapnite oba reproduktory
3. Stlačte na ľubovoľnom reproduktore
4. Počkajte na pripojenie reproduktorov
5. Zapnite Bluetooth na telefóne
6. Dlhým stlačením tlačidla prehrávania/pauzy na jednom z reproduktorov odpojíte funkciu TWS

❻ AUX prehrávanie
Kábel 3,5 mm (M) - 3,5 mm (M).
Zdroj externého zvuku
Vyberte režim AUX

❼ FM rádio
Automatické ladenie
1. Vyberte režim FM rádia
2. Dlhé stlačenie 3 sekundy - spustenie automatického vyhľadávania
3. Počkajte 2-3 min

Vyberte stanicu FM
1. Predchádzajúca stanica
2. Nasledujúca stanica
3. Zadajte číslo stanice

❽ prehrávanie MP3
1. Karta TF (predáva sa samostatne) - vložte ju, kým nezacvakne
2. USB flash disk (predáva sa samostatne)*
3. Vyberte režim MP3
4. Predchádzajúca-nasledujúca skladba
5. Prehrať\Pozastaviť

❾ Displej
1. Prehrávanie z USB disku
2. Prehrávanie TF karty

❿ Zmeňte režim prehrávania
1. Slučkové prehrávanie
2. Slučka jedného MP3

* Jednotka USB flash a jednotka TF musia mať veľkosť až 32 GB a musia byť naformátované v systéme FAT32

SWE

❺ Stereosystem med två Boomer 30 (TWS-läge)
1. Stäng av Bluetooth på din telefon
2. Slå på båda högtalarna
3. Tryck på valfri högtalare
4. Vänta tills högtalarna ansluts
5. Slå på Bluetooth på telefonen
6. Tryck länge på play/paus-knappen på en av högtalarna för att koppla bort TWS-funktionen

❻ AUX-uppspelning
3,5 mm (M) - 3,5 mm (M) kabel
Externt ljud surt
Välj AUX-läge

❼ FM-radio
Automatisk tuning
1. Välj FM-radioläge
2. Långt tryck 3 sek - starta automatisk sökning
3. Vänta 2-3 min

Välj FM-station
1. Föregående station
2. Nästa station
3. Ange stationsnummer

❽ MP3-uppspelning
1. TF-kort (säljs separat) - sätt i tills det klickar
2. USB-minne (säljs separat)*
3. Välj MP3-läge
4. Föregående-nästa spår
5. Spela\Paus

❾ Visa
1. USB-enhet uppspelning
2. Uppspelning av TF-kort

❿ Ändra uppspelningsläge
1. Slinguppspelning
2. Slinga en MP3

* USB-minne och TF-enhet måste vara upp till 32 GB stora och formaterade i FAT32-system

UKR

❺ Стереосистема з двох Boomer 30 (режим TWS)
1. Вимкніть Bluetooth на телефоні
2. Увімкніть обидва динаміки
3. Натисніть на будь-який динамік
4. Дочекайтеся підключення динаміків
5. Увімкніть Bluetooth на телефоні
6. Натисніть і утримуйте кнопку відтворення/паузи на одному з динаміків, щоб відключити функцію TWS

❻ Відтворення AUX
Кабель 3,5 мм (M) - 3,5 мм (M).
Зовнішнє джерело звуку
Виберіть режим AUX

❼ FM-радіо
Автонастройка
1. Виберіть режим FM-радіо
2. Тривале утримування 3 секунди - запуск автоматичного пошуку
3. Зачекайте 2-3 хв

Виберіть FM-станцію
1. Попередня станція
2. Наступна станція
3. Введіть номер станції

❽ Відтворення MP3
1. TF-карта (продається окремо) - вставте до клацання
2. USB-флешка (продається окремо)*
3. Виберіть режим MP3
4. Попередній-наступний трек
5. Відтворити\Пауза

❾ Дисплей
1. Відтворення з USB-накопичувача
2. Відтворення TF карти

❿ Змінити режим відтворення
1. Циклове відтворення
2. Зациклити один MP3

* USB-флеш-накопичувач і TF-накопичувач мають бути розміром до 32 ГБ і відформатовані в системі FAT32

UZB

❺ Ikki Boomer 30 stereo tizimi (TWS rejimi)
1. Telefoningizda Bluetooth-ni o'chiring
2. Ikkala karnayni ham yoqing
3. Har qanday karnayni bosing
4. Karnaylar ulanishini kuting
5. Telefonda Bluetooth-ni yoqing
6. TWS funksiyasini uzish uchun karnaylardan biridagi o'ynash/pauza tugmasini uzoq bosib turing

❻ AUX tinglash
3,5 mm (M) - 3,5 mm (M) kabel
Tashqi tovush manbasi
AUX rejimini tanlang

❼ FM radio
Avtomatik sozlash
1. FM radio rejimini tanlang
2. 3 soniya bosib turing - avtomatik qidiruvni boshlang
3. 2-3 daqiqa kuting

FM stantsiyani tanlang
1. Oldingi stantsiya
2. Keyingi stantsiya
3. Stansiya raqamini kiriting

❽ MP3 tinglash
1. TF kartasi (alohida sotiladi) - chertgancha joylashtiring
2. USB flesh haydovchi (alohida sotiladi)*
3. MP3 rejimini tanlang
4. Oldingi-keyingi trek
5. O‘ynatish\Pauza

❾ Displey
1. USB diskini tinglash
2. TF kartani ijro etish

❿ Ijro rejimini o'zgartiring
1. Loop ijrosi
2. Bir MP3 aylanish

* USB flesh-disk va TF drayveri 32 Gb gacha bo'lishi va FAT32 tizimida formatlangan bo'lishi kerak

ARM ԴՅՈՒՐԱԿԻՐ ԲԱՐՁՐԱԽՈՍ
ԳՈՐԾԱՐԿՄԱՆ ՁԵՌՆԱՐԿ

Համապատասխանության հռչակագիր
Սարքի (սարքերի) շահագործման վրա կարող են ազդել ուժեղ ստատիկ, էլեկտրական կամ բարձր հաճախականության դաշտերը (ռադիոկայաններ, բջջային հեռախոսներ, միկրոալիքային վառարաններ, էլեկտրաստատիկ արտանետումներ) / եթե տեղի է ունենում, փորձեք մեծացնել միջերեսը պատճառող սարքերից:

Մարտկոցների, էլեկտրական եւ էլեկտրոնային սարքավորումների վերացում
Ապրանքի, դրա մարտկոցների կամ փաթեթի վրա նշված այս նշանը ցույց է տալիս, որ ապրանքը հնարավոր չէ տնօրինել կենցաղային թափոնների հետ միասին: Այն պետք է առաքվի համապատասխան մարտկոցների, էլեկտրական և էլեկտրոնային սարքավորումների հավաքման և վերամշակման ընկերությանը:

Ապրանքի անվտանգ և արդյունավետ օգտագործման պայմանները
Օգտագործման նախազգուշական միջոցներ.
1. Ապրանքը օգտագործեք միայն իր նպատակային նպատակների համար:
2. Մի ապամոնտաժեք: Այս ապրանքը չի պարունակում մասեր, որոնք ունեն ինքնաբավ վերանորոգման իրավունք: Խափանված իրի պահպանման և փոխարինման հարցի վերաբերյալ դիմեք դիլեր կամ Պաշտպանի լիազորված սպասարկման կենտրոն: Ապրանքը ստանալիս համոզվեք, որ այն անխափան է և արտադրանքի ներսում ազատ շարժվող առարկաներ չկան:
3. Հեռու պահել 3 տարեկանից ցածր երեխաներից: Կարող է պարունակել փոքր մասեր:
4. Հեռու պահել խոնավությունից: Երբեք ապրանքը չթաթախել հեղուկների մեջ:
5. Հեռու մնացեք թրթռումներից և մեխանիկական սթրեսներից, որոնք կարող են արտադրանքի մեխանիկական վնաս պատճառել: Մեխանիկական վնասների դեպքում երաշխիքներ չեն տրամադրվում:
6. Մի օգտագործեք տեսողական վնասների առկայության դեպքում: Մի օգտագործեք, երբ ապրանքը ակնհայտորեն թերի է:
7. Մի օգտագործեք արտադրանքը առաջարկվող ջերմաստիճանից ցածր և բարձր ջերմաստիճաններում (տե՛ս գործողության ձեռնարկը), խոնավության գոլորշիացման պայմաններում, ինչպես նաև թշնամական միջավայրում:
8. Մի դրեք բերանը:
9. Մի օգտագործեք ապրանքը արդյունաբերական, բժշկական կամ արտադրական նպատակներով:
10. Այն դեպքում, երբ ապրանքի փոխադրումն իրականացվել է զրոյական ջերմաստիճանում, ապա գործելուց առաջ ապրանքը պետք է պահվի տաք տեղում (+ 16-25 ° C կամ 60-77 ° F) 3 ժամվա ընթացքում:
11. Անջատեք սարքն ամեն անգամ, երբ չի նախատեսվում օգտագործել այն երկար ժամանակով:
12. Մի օգտագործեք սարքը մեքենան վարելիս, եթե այն շեղված է ուշադրությունից, և այլ դեպքերում, երբ օրենքը ձեզ պարտավորեցնում է անջատել սարքը:

Նշանակություն. մաքրող ծրագրի ակուստիկ համակարգ - ձայնի վերարտադրման սարք.
Հատկություններ • Bluetooth 5.0 • True Wireless Stereo (TWS) - երկու առանձին բարձրախոսներ մեկ 2.0 բարձրախոսների համակարգում զուգակցելու տարբերակ • LED հետին լույս • Տեղեկատվական LED էկրան • Ձայնի, բասի և եռաչափի կառավարում • Ներկառուցված FM-ընդունիչ • Ներկառուցված MP3 նվագարկիչ • USB ֆլեշ կրիչներ և MicroSD քարտի աջակցություն • Լրացուցիչ աուդիո մուտքի AUX պորտ • Միկրոֆոնի խցիկ • Անլար հեռակառավարման վահանակ • Հարմար բռնակ սարքը ձեզ հետ հեշտությամբ վերցնելու համար
Հատակեցում • Ընդհանուր ելքային՝ հզորությունը (RMS)՝ 30 Վտ • Ձայնային՝ սխեման՝ մոնո, 2.0 • Բաս բարձրախոսի տրամագիծը՝ 2 x 8" • Ականջակալների տեսակը՝ փակ տիպ • Հաճախականությունների միջակայքը՝ 40–20000 Հց • Ազդանշանի/աղմուկի հարաբերակցությունը՝ 78 դԲ • Մարտկոցի՝ մեկ լիցքավորումով աշխատելու ժամանակը՝ 5 ժամ • Մարտկոցի լիցքավորման ժամանակը՝ 3,5 ժամ • Անլար կապ՝ Bluetooth 5.0 • Գործողության՝ միջակայքը՝ 10 մ • Սնուցման աղբյուր՝ 230 Վ / 50՝ Հց, Li-Ion մարտկոց • Մարտկոցի հզորությունը՝ 1800 mA·h • լարող հաճախականության միջակայքը՝ 87,5–108,0 ՄՀց • MicroSD քարտի առավելագույն աջակցվող հզորությունը՝ 64 ԳԲ • USB ֆլեշ կրիչների առավելագույն աջակցվող՝ հզորությունը՝ 64 ԳԲ • Աուդիո ֆայլի ձևաչափեր՝ WAV, FLAC, MP3, WMA, MP2, APE • Միկրոֆոնի խցիկ՝ 6,3 մմ • Միկրոֆոն նավահանգիստներում. Մեկ • Բնակարանի նյութը՝ պլաստիկ • Գույնը՝ սև
Փաթեթի բովանդակությունը • Բարձրախոսների համակարգ • Անլար հեռակառավարման վահանակ • MicroUSB մալուխ լիցքավորման համար • 3,5 մմ խցիկ - 3,5 մմ ժակ մալուխ • Հոսանքի մալուխ • Գործողության ձեռնարկ • Երաշխիքային սպասարկման կտրոն
ՆԵՐՄՈՒԻՈ: ООО «ТД Компания Дефендер» Адрес: 127030, г. Москва, ул. Сущевская, дом 27, стр. 2, помещение III, комната 3, офис 63. Արտադրող: ANHUI TECHNOLOGY IMPORT AND EXPORT CO., LTD. Address: 459 WEST CHANGJIANG ROAD, HEFEI, CHINA. Անսահմանափակ պահման ժամկետ: Service առայության ժամկետը 6 ամիս. Երաշխիքային ժամկետ - 6 ամիս. Արտադրության ժամկետը տես փաթեթի վրա. Արտադրողը պահպանում է սույն ձեռնարկում նշված փաթեթի պարունակությունը և բնութագրերը փոխելու իրավունքը: Գործողության վերջին և մանրամասն ձեռնարկը հասանելի է www.defender-global.com կայքում. Արտադրված է Չինաստանում.

AZE PORTATIV DINAMIK
TƏLIMAT

Uyğunluq bəyannaməsi
Qurğunun (qurğuların) çalışmasına statik, elektrik və ya yüksək tezlikli sahələr (radioavadanlıq, mobil telefonlar, mikrodalğalı sobalar, elektrostatik boşalmalar) təsir göstərə bilər.

Batareyaların, elektrik və elektron avadanlığın utilizasiyası
Malın, malın batareyalarının və ya qabın üzərində olan bu nişan, malın məişət tullantıları ilə utilizasiyasının qeyri-mümkünlüynə göstərir. Mal, batareya, elektrik və elektron avadanlığının toplanması və utilizasiyası ilə məşğul olan şirkətin məntəqəsinə gətirilməlidir.

Malın təhlükəsiz və səmərəli istifadəsi üzrə qaydalar və şərtlər. Ehtiyat tədbirləri:
1. Maldan yalnız təyinatına görə istifadə etmək.
2. Malı sökməmək. Bu məmulatın tərkibində təmir edilə bilən hissələr yoxdur. Nasaz avadanlığın xidməti və ya təmiri üzrə məsələlərə görə satıcı-şirkətə və ya Defender səlahiyyətli servis mərkəzinə müraciət etməlisiniz. Malı qəbul etdikdə onun bütövlüyünə, daxilində sərbəst hərəkət edən əşyaların olmamasına əmin olun.
3. 3 yaşa qədər uşaqlar üçün nəzədə tutulmayıb. Tərkibində xırda hissələr ola bilər.
4. Məmulatı, onun daxili hissəsini rütubətdən qorumaq. Məmulatı maye içinə salmamaq.
5. Məmulatı, zərə vura bilən vibrasiyalara və mexaniki yüklərə məruz qoymamaq. Malın üzərində mexaniki zədələrin olması halında ona heç bir zəmanət verilmir.
6. Malən üzərində gözə çarpan zədələrin olması halında maldan istifadə etməmək. Bilərəkdən nasaz qurğudan istifadə etməmək.
7. Tövsiyə edilən temperaturlardan kənar temperatuir şəraitində (istifadəçi təlimatına bax), rütubətin kondensasiyası şəraitində və habelə təcavüzkar mühitlərdə istifadə etməmək.
8. Ağza götürməmək.
9. Məmulatdan sənaye, tibbi və istehsalat məqsədi ilə istifadə etməmək.
10. Əgər malın nəqli mənfi temperatur şəraitində aparılıbsa, istismara başlamazdan əvvəl mal isti qapalı bir yerdə (+16...+25 °C) 3 saat ərzində qızmalıdır.
11. Uzun müddətdə istifadə etmədiyiniz halda qurğunu hər dəfə şəbəkədən ayırmaq lazımdır. Fikrinizi yayındırırsa, qurğudan nəqliyyat vasitəsinin idarə edilməsi zamanı istifadə etməmək.
12. Cihaz diqqəti yayındırırsa, habelə qanunla cihazın ləğv edildiyi hallarda bir vasitə idarə edərkən cihazı istifadə etməyin.

Xüsusiyyətləri • Bluetooth 5.0 • True Wireless Stereo (TWS) - iki ayrı dinamiki bir 2.0 dinamik sisteminə qoşmaq üçün seçim • LED arxa işığı • Məlumat LED displeyi • Səs, bas və yüksək səviyyələrə nəzarət • Quraşdırılmış FM qəbuledicisi • Quraşdırılmış MP3 pleyer • USB flash sürücülər və MicroSD kart dəstəyi • Əlavə audio giriş AUX portu • Mikrofon yuvası • Simsiz pult • Cihazı asanlıqla özünüzlə aparmaq üçün rahat tutacaq **Spesifikasiya** • Ümumi çıxış gücü (RMS): 30 W • Səs sxemi: mono, 2.0 • Bass dinamik diametri: 2 x 8" • Qulaqlıqların növü: qapalı tip • Tezlik diapazonu: 40–20000 Hz • Siqnalın səs-küyə nisbəti: 78 dB • Bir akkumulyatorla işləmə müddəti: 5 saat • Batareyanın doldurulma müddəti: 3,5 saat • Simsiz əlaqə: Bluetooth 5.0 • Əməliyyat diapazonu: 10 m • Enerji təchizatı: 230 V / 50 Hz, Li-Ion batareya • Akkumulyatorun tutumu: 1800 mA·h • Tüner tezlik diapazonu: 87,5–108,0 MHz • MicroSD kartın dəstəklənən maksimum tutumu: 64 GB • USB flash sürücülərin dəstəklənən maksimum tutumu: 64 GB • Audio fayl formatları: WAV, FLAC, MP3, WMA, MP2, APE • Mikrofon yuvası: 6,3 mm yuva • Portlarda mikrofon: Bir • Korpus materialı: plastik • Rəng: qara **Paket məzmunu** • Dinamik sistemi • Simsiz pult • Doldurmaq üçün MicroUSB kabeli • 3,5 mm jak - 3,5 mm jak kabeli • Elektrik kabeli • İstismar kitabçası • Zəmanət xidməti kuponu
İstehsalçı: ANHUI TECHNOLOGY IMPORT AND EXPORT CO., LTD. Address: 459 WEST CHANGJIANG ROAD, HEFEI, CHINA. Limitsiz raf ömrü. Xidmət müddəti 6 ay. Zəmanət müddəti - 6 ay. İstehsalat tarixini qabın üzərində bax. İstehsalçı bu təlimatda göstərilən paketin tərkibini və xüsusiyyətlərini dəyişdirmək hüququnu özündə saxlayır. Ən son və ətraflı əməliyyat təlimatı www.defender-global.com saytında mövcuddur. Çində edilmişdir.

BEL ПАРТАТЫЎНАЯ КАЛОНКА
ІНСТРУКЦЫЯ

Дэкларацыя адпаведнасці
На функцыянаванне прылады (прылад) могуць паўплываць статычныя, электрычныя або высокачастотныя палі (радыёапаратура, мабільныя тэлефоны, мікрахвалевыя печы, электрастатычныя разрады). У выпадку ўзнікнення павялічце адлегласць ад прылады, якая выклікае перашкоды.

Утылізацыя батарэек, электрычнага і электроннага абсталявання
Гэты знак на тавары, батарэйках да тавару або на ўпакоўцы азначае, што тавар не можа быць утылізаваны разам з бытавымі адкідамі. Ён павінен быць дастаўлены ў кампанію па зборы і ўтылізацыі батарэек, электрычнага і электроннага абсталявання.

Правілы і ўмовы бяспечнага і эфектыўнага выкарыстання тавару. Меры засцярогі:
1. Выкарыстоўваць тавар толькі па прамым прызначэнні.
2. Не разбіраць. Дадзены выраб не змяшчае частак, якія падлягаюць самастойнаму рамонту. Па пытаннях абслугоўвання і замены няспраўнага выраба звяртайцеся да фірмы-прадаўца або ў аўтарызаваны сервісны цэнтр Defender. Пры прыёме тавару пераканайцеся ў яго цэласнасці і адсутнасці ўнутры прадметаў, якія свабодна перамяшчаюцца.
3. Не прызначаны для дзяцей да 3-х гадоў. Можа змяшчаць дробныя дэталі.
4. Не дапушчаць пападання вільгаці на выраб і ўнутр яго. Не апускаць выраб у вадкасці.
5. Не падвяргаць выраб вібрацыям і механічным нагрузкам, здольным прывесці да механічных пашкоджанняў тавару. У выпадку наяўнасці механічных пашкоджанняў ніякіх гарантый на тавар не даецца.
6. Не выкарыстоўваць пры бачных пашкоджаннях вырабу. Не карыстацца заведама няспраўнай прыладай.
7. Не выкарыстоўваць пры тэмпературах ніжэй або вышэй рэкамендуемых гл. інструкцыю карыстальніка), пры ўзнікненні вільгаці, якая кандэнсуецца, а таксама ў агрэсіўным асяроддзі.
8. Не браць у рот.
9. Не выкарыстоўваць выраб у прамысловых, медыцынскіх або вытворчых мэтах.
10. У выпадку, калі транспарціроўка тавару ажыццяўлялася пры адмоўных тэмпературах, перад пачаткам эксплуатацыі трэба даць тавару сагрэцца ў цёплым памяшканні(+16-25 °С) на працягу 3 гадзін.
11. Выключаць прыладу кожны раз, калі не плануецца выкарыстоўваць яе на працягу доўгага перыяду часу.
12. Не выкарыстоўваць прыладу пры кіраванні транспартным сродкам у выпадку, калі прылада адцягвае ўвагу, а таксама ў тых выпадках, калі адключэнне прылады прадугледжана законам.

Прызначэнне: акустычная сістэма — прылада для прайгравання гуку.
Асаблівасці • Bluetooth 5.0 • True Wireless Stereo (TWS) - магчымасць спалучэння двух асобных дынамікаў у адну акустычную сістэму 2.0 • Святлодыёдная падсвятленне • Інфармацыйны святлодыёдны дысплей • Рэгулятар гучнасці, баса і высокіх частот • Убудаваны FM-прыёмнік • Убудаваны MP3-плэер • Падтрымка USB флэш-назапашвальнікаў і карт MicroSD • Дадатковы порт AUX для ўваходу ў аўдыё • Раз'ём для мікрафона • Бесправадной пульт дыстанцыйнага кіравання • Зручная ручка, каб лёгка ўзяць прыладу з сабой **Спецыфікацыя** • Агульная выходная магутнасць (RMS): 30 Вт • Гукавая схема: мона, 2.0 • Дыяметр басавых дынамікаў: 2 x 8" • Тып навушнікаў: закрытага тыпу • Дыяпазон частот: 40–20000 Гц • Суадносіны сігнал/шум: 78 дБ • Час працы на адной зарадцы батарэі: 5 гадзін • Час зарадкі акумулятара: 3,5 гадзіны • Бесправадная сувязь: Bluetooth 5.0 • Далёкасць дзеяння: 10 м • Харчаванне: 230 В / 50 Гц, літый-іённы акумулятар • Ёмістасць акумулятара: 1800 мА·г • Дыяпазон частот цюнэра: 87,5–108,0 Мгц • Максімальная падтрымоўваная ёмістасць карты MicroSD: 64 ГБ • Максімальная падтрымоўваная ёмістасць USB флэш-назапашвальнікаў: 64 ГБ • Фарматы аўдыяфайлаў: WAV, FLAC, MP3, WMA, MP2, APE • Раз'ём для мікрафона: раз'ём 6,3 мм • Мікрафон у партах: адзін • Матэрыял корпуса: пластык • Колер: чорны **Змест пакета** • Акустычная сістэма • Бесправадной пульт дыстанцыйнага кіравання • Кабель MicroUSB для зарадкі • Раз'ём 3,5 мм - кабель 3,5 мм • Сілавы кабель • Кіраўніцтва па эксплуатацыі • Талон на гарантыйнае абслугоўванне
Імпарцёр: ООО «ТД Компания Дефендер» Адрес: 127030, г. Москва, ул. Сущевская, дом 27, стр. 2, помещение III, комната 3, офис 63. Вытворца: ANHUI TECHNOLOGY IMPORT AND EXPORT CO., LTD. Address: 459 WEST CHANGJIANG ROAD, HEFEI, CHINA. Неабмежаваны тэрмін прыдатнасці. Тэрмін службы - 6 месяцаў. Гарантыйны тэрмін - 6 месяцаў. Дата вытворчасці: гл. на ўпакоўцы. Вытворца захоўвае права на змяненне змесціва ўпакоўкі і спецыфікацый, указаных у гэтым кіраўніцтве. Апошняе і падрабязнае кіраўніцтва па эксплуатацыі размешчана на сайце www.defender-global.com Зроблена ў Кітаі.

CNR PRIJENOSNI ZVUČNIK
UPUTSTVO

Deklaracija slaganja. Na funkcioniranje uređaja mogu da utiču statička, električna ili visokofrekventna polja (radio-aparatura, mobilni telefoni, elektrostatička pražnjenja). Ako postaju smetnje, povečite distanciju od uređaja, koji izaziva smetnje.

Utilizacija baterije, električne i elektronske opreme
Ovaj znak na robi, baterijama prema robi označava da roba ne može biti utilizirana zajedno sa svakodnevnima otpacima. Ovu robu neophodno dostaviti u kompaniju za skupljanje i utilizaciju električne i elektronske opreme.

Pravila i uslove bezbednog i efikasnog korišćenja robe
Mere predostrožnosti
1. Koristite robu samo u pravu svrhu.
2. Ne demontirati. Ova izrađevina ne sadrži delova, koji podležu samostalnom remontu. Za posluživanje i zamenu pokvarene izrađevine obraćajte se u trgovačku kuću ili u autorizovani servisni centar Defender. Primajući robu, uverite se u njenoj celovitosti a takođe u otsutstvu unutra stvari, koji se slobodno premeštaju.
3. Ne namenjen za decu do 3 godine. Može da sadrži sitna dela.
4. Ne dopuštajte da vlaga pada na izrađevinu ili unutra. Ne opuštajte izrađevinu u tečnost.
5. Ne podvrgavajte izrađevinu vibraciji ili mehaničkom teretu, koji mogu pokvariti robu. Ako roba ima mehaničko oštećenje, garancije se ne izdaju.
6. Ne koristite izrađevinu, ako ona ima vidljivo oštećenje. Ne koristite nesumnjivo pokvarenu izrađevinu.
7. Ne koristite izrađevinu, ako temperatura je viša ili niža od toga, što preporučeno u uputstvu za korisnika. Ne koristite izrađevinu, ako postaja kondenzovana vlaga, a takođe u agresivnoj sredini.
8. Ne uzimajte izrađevinu u usta.
9. Ne koristite izrađevinu u industrijskom, medicinskom ili proizvodnom cilju.
10. Ako izrađevina je bila transportirana pri odrečnoj temperaturi, pre početka eksploatacije neophodno da roba se zagreje u toploj prostoriji (+16-25 °C) 3 sata.
11. Iskopčavajte uređaj svaki put, kada ne planirate ga koristiti dugo vremena.
12. Ne koristite izrađevinu u toku vođenja prevozna sredstva, ako uređaj odvlači pažnju, a takođe kada isključivanje predviđeno zakonom.

Značajke • Bluetooth 5.0 • Pravi bežični stereo (TWS) - opcija za uparivanje dva odvojena zvučnika u jedan 2.0 sustav zvučnika • LED pozadinsko osvjetljenje • Informacijski LED zaslon • Kontrole glasnoće, basova i visokih tonova • Ugrađen FM-prijemnik • Ugrađeni MP3 player • Podrška za USB flash pogone i MicroSD kartice • Dodatni audio-ulaz AUX port • Utičnica za mikrofon • Bežični daljinski upravljač • Zgodna ručka za lako ponijeti uređaj sa sobom
Specifikacija • Ukupna izlazna snaga (RMS): 30 W • Zvučna shema: mono, 2.0 • Promjer bas zvučnika: 2 x 8" • Vrsta slušalica: zatvorenog tipa • Frekvencijski raspon: 40–20000 Hz • Omjer signal/šum: 78 dB • Vrijeme rada na jednom punjenju baterije: 5 sati • Vrijeme punjenja baterije: 3,5 h • Bežična veza: Bluetooth 5.0 • Domet djelovanja: 10 m • Napajanje: 230 V / 50 Hz, Li-Ion baterija • Kapacitet baterije: 1800 mA·h • Frekvencijski raspon tunera: 87,5–108,0 MHz • Maksimalni podržani kapacitet MicroSD kartice: 64 GB • Maksimalni podržani kapacitet USB flash pogona: 64 GB • Formati audio datoteka: WAV, FLAC, MP3, WMA, MP2, APE • Priključak za mikrofon: 6,3 mm priključak • Mikrofon u priključcima: jedan • Materijal kućišta: plastika • Crna boja **Sadržaj paketa** • Sustav zvučnika • Bežični daljinski upravljač • MicroUSB kabel za punjenje • 3,5 mm jack - 3,5 mm jack kabel • Kabel za napajanje • Priručnik za rad • Kupon za jamstveni servis
UVOZNIK: Defender Technology OÜ, Betooni str 11, 11415, Tallinn, Estonia.
Proizvođač: ANHUI TECHNOLOGY IMPORT AND EXPORT CO., LTD.
Address: 459 WEST CHANGJIANG ROAD, HEFEI, CHINA.
Neograničen rok trajanja. Životni vijek je 2 godine. Datum proizvodnje: vidi na ambalaži.
Proizvođač zadržava pravo promjene sadržaja paketa i specifikacija navedenih u ovom priručniku.
Najnoviji i detaljni priručnik za upotrebu dostupan je na www.defender-global.com
Proizvedeno u Kini.

CZ PORTABILNÍ AKUSTICKÝ SYSTÉM
NÁVOD NA POUŽITÍ

Prohlášení o shodě
Statické, elektrické nebo vysokofrekvenční pole (rádiová zařízení, mobilní telefony, mikrovlnné trouby, elektrostatické výboje) mohou ovlivnit fungování tohoto zařízení. V případě rušení zvyšte vzdálenost od zařízení způsobujícího rušení.

Ochrana životního prostředí
Evropská směmice 2002/96/EG a 2006/66/EU ustanovujete následující: Elektrická a elektronická zařízení stejně jako baterie nepatří do domovního odpadu. Spotřebitel se zavazuje odevzdat všechna zařízení a baterie po uplynutí jejich životnosti do přislušných sběren. Podrobnosti stanoví zákon přišlušné země. Symbol na produktu, návod k obsluze nebo balení na toto poukazuje. Recyklací a jinými způsoby zužitkování přispíváte k ochraně životního prostředí.

Podmínky pro bezpečné a účinné použití výrobku. Bezpečnostní opatření:
1. Používejte výrobek pouze k stanovenému účelu použití.
2. Nerozebírejte. Tento výrobek neobsahuje žádné součásti, které byste mohli opravovat. Pro údržbu a výměnu vadného výrobku obraťte se na společnost prodejce nebo na autorizované servisní středisko Defender. Když produkt přebíráte, zkontrolujte, zda je celistvý a zda uvnitř nejsou volně se pohybující objekty.
3. Není vhodné pro děti do 3 let. Tento výrobek může obsahovat malé součásti.
4. Ne dopouštějte zásahu vláhy na výrobek a dovnitř. Neponořujte výrobek do kapalin.
5. Nevystavujte výrobek vibracím a mechanickému zatížení, které by mohly způsobit mechanické poškození výrobku. V případě mechanického poškození na výrobek se nevztahuje žádná záruka.
6. V případě viditelných poškození tento výrobek nepoužívejte. Nepoužívejte zjevně vadný výrobek.
7. Nepoužívejte při teplotách nad nebo pod doporučenou teplotou (viz Návod k použití), při vzniku kondenzované vlhkosti a v agresivním prostředí.
8. Neberte ústy.
9. Nepoužívejte výrobek pro průmyslové, lékařské a výrobní účely.
10. Pokud se přeprava zboží provádí při nízkých teplotách, před použitím nechte zboží ohřát v teplé místnosti (+ 16-25 °C) po dobu 3 hodin.
11. Vypněte výrobek pokaždé, když neplánujete jej použít pro delší dobu.
12. Nepoužívejte výrobek při řízení vozidla, pokud výrobek je rušivý, a v případech, když vypnutí zařízení je stanoveno zákonem.

Vlastnosti • Bluetooth 5.0 • True Wireless Stereo (TWS) - schopnost spárovat dva samostatné reproduktory přes Bluetooth do systému reproduktorů 2.0 • LED podsvícení • Informační LED displej • Regulátory hlasitosti, tembru NF a VF • Vestavěné FM rádio • Vestavěný MP3-přehrávač • Podpora USB disků a MicroSD karet • Další AUX audio vstup • Konektor pro mikrofon • Bezdrátové dálkové ovládání • Pohodlné držadlo **Technické parametry** • Celkový výstupní výkon (RMS): 30 W • Zvukové schéma: mono, 2.0 • Průměr basového reproduktoru: 2 x 8" • Akustický design: uzavřeného typu • Frekvenční pásmo: 40–20000 Hz • Signál / šum poměr: 78 dB • Životnost baterie: 5 h • Doba nabíjení baterie: 3.5 h • Bezdrátové komunikačné rozhraní: Bluetooth 5.0 • Dosah účinnosti: 10 m • Nabíjení: 230 V / 50 Hz, Li-Ion akumulátor • kapacita akumulátoru: 1800 mA·h • Rozsah rádiových kmitočtů: 87.5–108.0 MHz • Maximální podporovaná kapacita paměťové karty microSD: 64 GB • Maximální podporovaná kapacita paměti USB flash disku: 64 GB • Formáty zvukových souborů: WAV, FLAC, MP3, WMA, MP2, APE • Vstup pro mikrofon: 6,3-mm jack • Počet mikrofonních vstupů: Jeden • Korpusový materiál: umělá hmota • Barva: černá **Sestavení** • Reproduktorový systém • Bezdrátové dálkové ovládání • kabel pro nabíjení Micro-USB • Kabel 3.5 mm jack - 3.5 mm jack • Napájecí kabel • Návod na použití • Záruční list
Dovozce: Defender Technology OÜ, Betooni str 11, 11415, Tallinn, Estonia.
Výrobce: ANHUI TECHNOLOGY IMPORT AND EXPORT CO., LTD. Address: 459 WEST CHANGJIANG ROAD, HEFEI, CHINA.
Doba použitelnosti neomezená. Životnost — 2 roky. Datum výroby: viz obal.
Výrobce si vyhrazuje právo na změnu konfigurace a technických charakteristik uvedených v této příručce.
Nejnovější a úplná verze příručky je k dispozici na www.defender-global.com
Vyrovbeno v Číně.

DE TRAGBARES LAUTSPRECHERSYSTEM
ANLEITUNG

Konformität
Unter Einwirkung von starken statischen, elektrischen oder hochfrequenten Feldern (Funkanlagen, Mobiltelefone, Mikrowellen-Entladungen) kann es zu Funktionsbeeinträchtigungen des Gerätes (der Geräte) kommen. Versuchen Sie in diesem Fall, die Dstanz zu den störenden Geräten zu vergrößern.

Entsorgung
Dieses Gerät nicht im unsortierten Hausmüll entsorgen. An einer ausgewiesenen Sammelstelle für Elektro- und Elektronik-Altgeräte entsorgen. Dadurch tragen Sie zum Schutz der Ressourcen und der Umwelt bei. Für weitere Information wenden Sie sich bitte an Ihren Händler oder die örtlichen Behörden.

Regeln und Bedingungen für sichere und effektive Nutzung der Ware: Vorsichtsmaßnahmen:
1. Die Ware nur bestimmungsgemäß nutzen.
2. Nicht zerlegen. Dieses Erzeugnis enthält keine Bestandteile, die selbständig repariert werden können. Wegen der Wartung und Austausch des fehlerhaften Erzeugnisses wenden Sie sich an den Verkäufer oder das autorisierte Service-Zentrum von Defender. Bei Entgegennahme der Ware überzeugen Sie sich bitte, dass die Ware unversehrt ist und sich keine frei beweglichen Teile im Inneren vorhanden sind.
3. Vor Kindern bis 3 Jahre fernhalten. Das Erzeugnis kann kleine Teile enthalten.
4. Das Eindringen von Feuchte auf das Erzeugnis und in das Innere vermeiden. Das Erzeugnis nicht in die Flüssigkeit tauchen lassen.
5. Das Erzeugnis nicht den Vibrationen bzw. mechanischen Belastungen aussetzen, die die mechanischen Schäden verursachen können. Bei mechanischen Schäden wird keine Garantie übernommen.
6. Bei sichtbaren Schäden nicht nutzen. Das wissentlich nicht intakte Erzeugnis nicht nutzen.
7. Nicht unter bzw. über den angegebenen Temperaturen (s. hierfür Gebrauchsanweisung), sowie bei Bildung von Kondensat und in aggressiven Medien nutzen.
8. Nicht in den Mund nehmen.
9. Die Waren nicht für gewerbliche, medizinische oder betriebliche Zwecke nutzen.
10. Bei Transport der Ware unter den Minustemperaturen, die Ware vor Inbetriebnahme im warmen Raum (+16-25 °C) ca. 3 Stunden erwärmen lassen.
11. Das Gerät jedes Mal abschalten, wenn sein dauernder Betrieb nicht geplant ist.
12. Das Gerät nicht beim Fahren eines Fahrzeuges nutzen, soweit es die Aufmerksamkeit ablenkt sowie in den gesetzlich vorgesehenen Fällen.

Besonderheiten • Bluetooth 5.0 • True Wireless Stereo (TWS) — möglicher Anschluss von zwei getrennten Säulenboxen über Bluetooth ans Sound-System 2.0 • LED-Beleuchtung • LED-Informationsbildschirm • Regler für Lautstärke und NF- und HF-Klang • Eingebauter FM-Empfänger • Integrierter MP3-Player • Unterstützung von USB-Speichern und MicroSD-Karten • Zusätzlicher AUX-Audioeingang • Stecker für Mikrophon • Kabellose Fernbedienung • Bequemer Traggriff
Eigenschaften • Gesamtausgangsleistung (RMS): 30 W • Schallschaltung: mono, 2.0 • Durchmesser des Basslautsprechers: 2 x 8" • Akustische Gestaltung: in geschlossener Ausführung • Frequenzbereich: 40–20000 Hz • Verhältnis Signal/Rauschen: 78 dB • Betriebszeit von Akku: 5 St • Akkuladezeit: 3.5 St • Schnittstelle drahtloser Nachrichtentechnik: Bluetooth 5.0 • Reichweite: 10 m • Speisung: 230 V / 50 Hz, Li-Ion-Akku • Akkukapazität: 1800 mA·h • Funkfrequenzbereich: 87.5–108.0 MHz • Maximaler unterstützter Speicherraum der MicroSD-Karte: 64 GB • Maximal unterstützte Speicherkapazität des USB-Laufwerkes: 64 GB • Audiodateiformate: WAV, FLAC, MP3, WMA, MP2, APE • Eingang für Mikrophon: 6,3 mm Jack-Stecker • Anzahl der Mikrophoneingänge: Einer • Gehäuse-Stoff: Kunststoff • Farbe: schwarz
Ausführung • Sound-System • Kabellose Fernbedienung • Ladekabel für Micro-USB • Kabel 3.5 mm jack - 3.5 mm jack • Stromkabel • Anleitung • Garantieschein
Importeur: Defender Technology OÜ, Betooni str 11, 11415, Tallinn, Estonia.
Hersteller: ANHUI TECHNOLOGY IMPORT AND EXPORT CO., LTD. Address: 459 WEST CHANGJIANG ROAD, HEFEI, CHINA.
Unbefristete Nutzungsdauer. Lebensdauer — 2 Jahre. Herstellungsdatum: siehe die Verpackung.
Der Hersteller behält sich das Recht vor, die Änderungen an der Ausstattung und technischen Daten in dieser Anleitung vorzunehmen. Die aktuelle und vollständige Version der Anleitung finden Sie auf der Webseite www.defender-global.com
Hergestellt in China.

EN

PORTABLE SPEAKER
OPERATION MANUAL

Declaration of Conformity
Operation of device (devices) may be affected by strong static, electrical or high-frequency fields (radio installations, mobile telephones, microwaves, electrostatic discharges)/ If occurs, Try increasing the distance from the devices causing the interface.

Disposal of batteries, electrical and electronic equipment
This sign on the product, its batteries or package indicates that the product cannot be disposed together with domestic waste. It should be delivered to an appropriate batteries, electrical and electronic equipment collecting and recycling company.

Terms and conditions of safe and efficient use of the product
Usage precautions:

1. Use the product for its intended purpose only.
2. Do not disassemble. This product does not contain parts that are entitled to self-sufficient repair. On the question of maintenance and replacement of a failed item apply to a dealer or Defender authorized service center. While receiving the product make sure that it is unbroken and there are no freely moving objects inside the product.
3. Keep away from children under the age of 3. May contain small parts.
4. Keep away from humidity. Never immerse the product in liquids.
5. Keep away from vibrations and mechanical stresses, which can cause mechanical damaging of the product. In case of mechanical damage no warranties are provided.
6. Do not use in the presence of visual damage. Do not use when the product is obviously defective.
7. Do not use the product at temperatures below and above recommended temperatures (see the operation manual), under the conditions of humidity evaporation, as well as in hostile environment.
8. Do not put into the mouth.
9. Do not use the product for industrial, medical or manufacturing purposes.
10. In case when shipment of the product was conducted in subzero temperatures, then before operating, the product should be kept in a warm placement (+16-25°C or 60-77°F) within 3 hours.
11. Turn off the device each time, when it is not planned to use it for extended period of time.
12. Do not use the device while driving the vehicle, if it is diverted attention, and in other cases when the law obliges you to turn off the device.

Features • Bluetooth 5.0 • True Wireless Stereo (TWS) - an option to pair two separate speakers into one 2.0 speaker system • LED backlight • Information LED display • Volume, bass and treble controls • Built-in FM-receiver • Built-in MP3 player • USB flash drives and MicroSD card support • Additional audio-in AUX port • Microphone jack • Wireless remote control • Convenient handle to take the device with you easily

Specification • Total output power (RMS): 30 W • Sound scheme: mono, 2.0 • Bass speaker diameter: 2 x 8" • Type of earcups: closed type • Frequency range: 40–20000 Hz • Signal to noise ratio: 78 dB • Operation time on one battery charge: 5 hrs • Battery charging time: 3.5 hrs • Wireless connection: Bluetooth 5.0 • Operation range: 10 m • Power supply: 230 V / 50 Hz, Li-Ion battery • Battery capacity: 1800 mA·h • Tuner frequency range: 87.5–108.0 MHz • Maximum supported capacity of MicroSD card: 64 GB • Maximum supported capacity of USB flash drives: 64 GB • Audio file formats: WAV, FLAC, MP3, WMA, MP2, APE • Microphone jack: 6.3 mm jack • Microphone in ports: One • Housing material: plastic • Color: black

Package contents • Speaker system • Wireless remote control • MicroUSB cable for charging • 3.5 mm jack - 3.5 mm jack cable • Power cable • Operation manual • Warranty service coupon

IMPORTER: Defender Technology OÜ, Betooni str 11, 11415, Tallinn, Estonia.
Manufacturer: ANHUI TECHNOLOGY IMPORT AND EXPORT CO., LTD. Address: 459 WEST CHANGJIANG ROAD, HEFEI, CHINA.
Unlimited shelf life. Service life is 2 years. Date of manufacture: see on the package.
Manufacturer keeps the right to change package contents and specifications indicated in this manual. The latest and detailed operation manual is available at www.defender-global.com
Made in China.

ES

ALTAVOCES PORTÁTILES
INSTRUCCIÓN

Declaración de conformidad
El funcionamiento del dispositivo (dispositivos) puede verse afectado por estática fuertes, campos eléctricos o de alta frecuencia (instalaciones de radio, teléfonos móviles, microondas, descargas electrostáticas). Si esto ocurre, intente aumentar la distancia de los dispositivos que causan la interferencia.

Eliminación
No deseche este aparato como residuo doméstico convencional. Devuélvalo a un punto de recogida de reciclado de piezas eléctricas y electrónicas WEEE. Con ello ayudará a preservar los recursos naturales y a proteger el medio ambiente. Contactar con su vendedor o las autoridades locales para obtener más información.

Reglas y condiciones del uso seguro y eficaz del producto. Medidas de precaución:

1. Utilice el producto como es debido directamente.
2. No despiece el producto. El producto no contiene piezas que se puedan reparar de forma independiente. En lo que se refiere al mantenimiento y sustitución del artículo defectuoso póngase en contacto con la empresa vendedora o con el servicio de asistencia técnica autorizado Defender. Al aceptar el producto asegúrese de su integridad y de que dentro no haya objetos que se muevan con facilidad .
3. No está destinado para el uso de los niños menores de 3 años. Puede contener piezas pequeñas.
4. Evite que la humedad pase sobre el producto y dentro de él. No ponga el producto en líquidos.
5. No someta el producto a vibraciones ni a cargas mecánicas que puedan causar lesiones mecánicas del artículo. En el caso de que haya lesiones mecánicas no se ofrecerá ninguna garantía para el producto.
6. No use el producto si tiene defectos visibles. No use dispositivos obviamente defectuosos.
7. No use el producto a temperaturas más bajas ni más altas que las recomendadas (ver el manual del usuario), así como en casos de humedad condensada y en el medio agresivo.
8. No ponga el producto en la boca.
9. No utilice el producto para fines industriales, médicos o productivos.
10. En el caso de que el transporte del producto se haya efectuado a temperaturas bajo cero, antes de empezar a explotar el producto deje que éste se caliente en un local caluroso (+16-25 °C) durante 3 horas.
11. Apague el dispositivo cada vez que no planea utilizarlo durante un largo período de tiempo.
12. No utilice el dispositivo mientras conduzca un vehículo si el dispositivo desvía su atención, así como en los casos en que la desconexión del dispositivo está prevista por la ley.

Caracteristicas • Características • Bluetooth 5.0 • True Wireless Stereo (TWS): una opción para emparejar dos altavoces separados en un sistema de altavoces 2.0 • luz de fondo LED • Pantalla LED de información • Controles de volumen, graves y agudos • Receptor FM incorporado • Reproductor de MP3 incorporado • Unidades flash USB y compatibilidad con tarjetas MicroSD • Puerto AUX de entrada de audio adicional • Toma de micrófono • Control remoto inalámbrico • Manija conveniente para llevar el dispositivo con usted fácilmente

Especificación • Potencia total de salida (RMS): 30 W • Esquema de sonido: mono, 2.0 • Diámetro del altavoz de graves: 2 x 8" • Tipo de auriculares: tipo cerrado • Rango de frecuencia: 40–20000 Hz • Relación señal/ruido: 78 dB • Tiempo de funcionamiento con una carga de batería: 5 horas • Tiempo de carga de la batería: 3,5 horas • Conexión inalámbrica: Bluetooth 5.0 • Rango de operación: 10 m • Fuente de alimentación: 230 V / 50 Hz, batería de iones de litio • Capacidad de la batería: 1800 mAh·h • Rango de frecuencia del sintonizador: 87,5–108,0 MHz • Capacidad máxima admitida de la tarjeta MicroSD: 64 GB • Capacidad máxima admitida de unidades flash USB: 64 GB • Formatos de archivos de audio: WAV, FLAC, MP3, WMA, MP2, APE • Toma de micrófono: toma de 6,3 mm • Micrófono en puertos: Uno • Material de la carcasa: plástico • De color negro **Contenidos del paquete** • Sistema de altavoces • Control remoto inalámbrico • Cable microUSB para cargar • Jack de 3,5 mm - cable jack de 3,5 mm • Cable de energía • Operación manual • cupón de servicio de garantía

IMPORTADOR: Defender Technology OÜ, Betooni str 11, 11415, Tallinn, Estonia. Fabricante: ANHUI TECHNOLOGY IMPORT AND EXPORT CO., LTD. Address: 459 WEST CHANGJIANG ROAD, HEFEI, CHINA.
Vida útil ilimitada. La vida útil es de 2 años. Fecha de fabricación: ver el embalaje. El fabricante se reserva el derecho de cambiar el contenido del paquete y las especificaciones indicadas en este manual. El manual de funcionamiento más reciente y detallado está disponible en www.defender-global.com
Fabricado en China.

EST

KAASASKANTAV KÕLAR
INSTRUKTSIOON

Vastavusdeklaratsioon
Staatilised, elektri- või kõrgsagedusväljad (raadioseadmed, mobiiltelefonid, mikrolaineahjud, elektrostaatilised laengud) võivad mõjutada seadme (seadmete) funktsioneerimist. Häirete korral suurendada kaugus seadmest mis põhjustab häireid.

Akude, elektri- ja elektroonikaseadmete taastumine
See sümbol tootel, toote patareitel või pakendil tähendab, et toodet ei tohi taastuda koos olmejäätmetega. Teda tuleb tarnida patereite, elektri- ja elektroonikaseadmete kogumise ja taastumise ettevõtesse.

Toodet ohutu ja efektiivse kasutamise tingimused
Ettevaatusabinõud:

1. Kasutage toodet üksnes sellel ettenähtud eesmärgil.
2. Ärge lammutage. See toode ei sisalda sobivaid iseseisvale remondile osi. Hoolduse ja defektse toote asendamise puhul, palun võtke ühendust ettevõtte-edasimüüjaga või autoriseeritud Defender teeninduskeskusega. Toote kätte saamisel, kontrollige tema terviklus ja selles vabalt liikuvate objektide puudumine.
3. Ei sobi alla 3-aastastele. Võib sisaldada väikseid osi.
4. Ära laske niiskust toote sisse. Ärge raputage toote vedelikku.
5. Ärge jätke toodet vibratsioonile ja mehaanilise pingele, mis võib põhjustada toote mehaanilised vigastused. Toote mehaaniliste kahjustuste korral jääb toode ilma garantiita.
6. Ärge kasutage toodet nähtavate kahjustuste puhul. Ärge kasutage defektne seadet.
7. Ärge kasutage üle või alla soovitatava temperatuuril (vt. Kasutusjuhend), kondenseerunud niiskuse ja agressiivse keskkonna puhul.
8. Ärge võtke suhu.
9. Ärge kasutage toodet tööstuse, meditsiini või tootmise eesmärgil.
10. Kui toote transporteerimine toimus madalal temperatuuril, enne toodet kasutamist tuleb seda soojendama soojas ruumis (+ 16-25°C) 3 tundi jooksul.
11. Lülitage seade välja iga kord, kui seda ei kasutatakse pikkal ajal.
12. Ärge kasutage seadet sõiduki juhtimisel, juhul kui seade häirib tähelepanu, ja juhul, kui seadme väljalülitus on seadusega ettenähtud.

Funktsioonid • Bluetooth 5.0 • True Wireless Stereo (TWS) – võimalus siduda kaks eraldi kõlarit üheks 2.0 kõlarisüsteemiks • LED taustvalgus • Info LED-ekraan • Helitugevuse, bassi ja kõrgete helide regulaatorid • Sisseehitatud FM-vastuvõtja • Sisseehitatud MP3-mängija • USB-mälupulkade ja MicroSD-kaardi tugi • Täiendav helisisendi AUX-port • Mikrofoni pesa • Juhtmeta kaugjuhtimispult • Mugav käepide seadme hõlpsaks kaasavõtmiseks

Spetsifikatsioon • Koguväljundvõimsus (RMS): 30 W • Heliskeem: mono, 2.0 • Bassikõlari läbimõõt: 2 x 8" • Kõrvaklappide tüüp: suletud tüüpi • Sagedusvahemik: 40–20000 Hz • Signaali ja müra suhe: 78 dB • Tööaeg ühe aku laadimisega: 5 tundi • Aku laadimisaeg: 3,5 tundi • Traadita ühendus: Bluetooth 5.0 • Tööulatus: 10 m • Toide: 230 V / 50 Hz, Li-Ion aku • Aku maht: 1800 mA·h • Tuneri sagedusvahemik: 87,5–108,0 MHz • MicroSD-kaardi maksimaalne toetatav maht: 64 GB • USB-mälupulkade maksimaalne toetatav maht: 64 GB • Helifailivormingud: WAV, FLAC, MP3, WMA, MP2, APE • Mikrofoni pesa: 6,3 mm pesa • Mikrofon pordides: üks • Korpuse materjal: plastik • Värv: must

Paki sisu • Kõlarisüsteem • Juhtmeta kaugjuhtimispult • MicroUSB kaabel laadimiseks • 3,5 mm pesa – 3,5 mm pesakaabel • Toitekaabel • Kasutusjuhend • Garantii hoolduskupong

IMPORTIJA: Defender Technology OÜ, Betooni str 11, 11415, Tallinn, Estonia.
Tootja: ANHUI TECHNOLOGY IMPORT AND EXPORT CO., LTD.
Address: 459 WEST CHANGJIANG ROAD, HEFEI, CHINA.
Piiramatu säilivusaeg. Kasutusaeg on 2 aastat. Tootmise kuupäev: vaata pakendilt. Tootjal on õigus muuta käesolevas juhendis toodud pakendi sisu ja spetsifikatsioone. Uusim ja üksikasjalik kasutusjuhend on saadaval aadressil www.defender-global.com
Tehtud Hiinas.

FI

KANNETTAVA KAUITIN
OHJE

Vaatimustenmukaisuustodistus
Laitteen (laitteiden) toimintaan voivat vaikuttaa staattiset, sähkö- tai korkeataajuiset kentät (radiolaitteet, matkapuhelimet, mikroaaltouunit, sähköstaattiset purkaukset). Niiden esiintyessä lisää etäisyyttä häiriön aiheuttavaan laitteeseen.

Ympäristönsuojelua koskeva ohje
Siitä lähtien, kun Euroopan unionin direktiivi 2002/96/EU ja 2006/66/EU otetaan käyttöön kansallisessa lainsäädännössä, pätevät seuraavat määräykset: Sähkö- ja elektroniikkalaitteita ja paristoja ei saa hävittää talousjätteen mukana. Kuluttajalla on lain mukaan velvollisuus toimittaa sähkö- ja elektroniikkalaitteet niiden käyttöiän päätyttyä niille varattuihin julkisiin keräyspisteisiin tai palauttaa ne

Tuotteen turvallisen ja tehokkaan käytön säännöt ja ehdot
Turvallisuustoimenpiteet:

1. Käytä tuotetta vain käyttötarkoituksen mukaisesti.
2. Älä pura. Tämä tuote ei sisällä käyttäjän korjattavissa olevia osia. Huoltoon ja viallisen tuotteen vaihtoon liittyvissä kysymyksissä ota yhteyttä myyjään tai valtuutettuun Defender-huoltamoon. Vastaanottaessa tuotetta varmista, että se on ehjä eikä sen sisällä ole vapaasti liikkuvia esineitä.
3. Ei sovellu alle 3-vuotiaille lapsille. Saattaa sisältää pieniä osia.
4. Vältä kosteuden joutumista tuotteen päälle ja sisälle. Älä upota tuotetta nesteisiin.
5. Älä altista tuotetta tärinälle ja iskuille, jotka voivat vaurioittaa tuotetta. Mekaaniset vauriot eivät kuulu takuun piiriin.
6. Älä käytä, jos tuotteessa on näkyviä vaurioita. Älä käytä tuotetta, jos tiedät, että se on vioittunut.
7. Älä käytä suositeltua matalammissa tai korkeammissa lämpötiloissa (ks. käyttöohje), kondensoituvan kosteuden muodostuessa sekä syövyttävissä ympäristöissä.
8. Älä laita suuhun.
9. Älä käytä tuotetta teolliseen, lääketieteelliseen tai tuotannolliseen tarkoitukseen.
10. Mikäli tuotetta on kuljetettu lämpötilan ollessa nollan alapuolella, anna tuotteen lämmetä lämpimässä tilassa (+16-25 °C) 3 tunnin ajan ennen käyttöönottoa.
11. Sammuta laite joka kerta, kun et aio käyttää sitä pitkään aikaan.
12. Älä käytä laitetta ajaessa autoa, mikäli laite häiritsee keskittymistä sekä tilanteissa, joissa laki edellyttää laitteen sammuttamista.

Ominaisuudet • Bluetooth 5.0 • True Wireless Stereo (TWS) mahdollistaa kahden erillisen kaiuttimen yhdistämisen 2.0-akustiikkajärjestelmäksi • LED-valaistus • LED-näyttö • Matalien ja korkeiden taajuuksien äänen voimakkuuden ja värin säätimet • Sisäänrakennettu FM-radio • Sisäänrakennettu MP3-soitin • Tuki USB-asemat ja MicroSD-kortit • Muu AUX audiotulo • mikrofoni liittimet • Langaton kauko-säädin • Kätevä kantokahva

Tekniset tiedot • Kokonais-RMS-teho: 30 W • Äänikaavio: mono, 2.0 • Matalataajuisen kaiuttimen halkaisija: 2 x 8" • Kuulokkeiden tyyppi: suljettu • Taajuusalue: 40–20000 Hz • S / N suhde: 78 dB • Käyttöaika yhdellä latauksella: 5 kpl • Akun latausaika: 3.5 kpl • Langaton liitäntä: Bluetooth 5.0 • Vaikutusalue: 10 m • Tehon lähde: 230 V / 50 Hz, Li-Ion-akku • Akun kapasiteetti: 1800 mA·h • Radiotaajuusalue: 87.5–108.0 MHz • MicroSD-muistikortin tuettu maksimi kapasiteetti: 64 GB • Suurin tuettu USB-muistitikun kapasiteetti: 64 GB • Äänitiedostomuodot: WAV, FLAC, MP3, WMA, MP2, APE • Mikrofonin tulo: 6,3 mm jakki • Mikrofonitulojen määrä: Yksi • Rungon materiaali: muovi • Väri: musta

Paketti • Kaiutinjärjestelmä • Langaton kauko-säädin • Micro-USB latauskaapeli • Kaapeli 3,5 mm - 3,5 mm • Sähköjohto • Käyttöohje • Takuukortti

Maahantuoja: Defender Technology OÜ, Betooni str 11, 11415, Tallinn, Estonia.
Valmistaja: ANHUI TECHNOLOGY IMPORT AND EXPORT CO., LTD. Address: 459 WEST CHANGJIANG ROAD, HEFEI, CHINA. Säilyvyysaika on rajaton. Käyttöaika — 2 vuotta.
Valmistuspäivä: katso pakkauksesta. Valmistaja pidättää oikeuden tässä oppaassa kuvattujen varusteiden ja teknisten ominaisuuksien muutoksiin. Oppaan viimeisimmän version saa ladattua osoitteesta www.defender-global.com
On tehty Kiinassa.

GEO

პორტატული დინამიკი
ინსტრუქცია

შესაბამისობის დეკლარაცია
მოწყობილობის (მოწყობილობების) ფუნქციონირებაზე შეიძლება გავლენა მოახდინონ სტატიკურმა, ელექტრიკულმა ან მაღალსიხშირიანმა ველებმა (რადიოაპარატურამ, მობილურმა ტელეფონებმა, მიკროტალღურმა ღუმელებმა, ელექტროსტატიკურმა განმუხტვამ). ასეთ შემთხვევაში გაზარდეთ მანძილი მოწყობილობისგან, რომელიც იწვევს დაბრკოლებებს.

ელემენტების, ელექტრიკული და ელექტრონული მოწყობილობების უტილიზაცია.
ეს ნიშანი საქონელზე, საქონლის ელემენტებზე ან შეფუთვაზე ნიშნავს იმას, რომ საქონლის უტილიზაცია შეუძლებელია საყოფაცხოვრებო ნარჩენებთან ერთად. ის უნდა ჩაბარდეს კომპანიას, რომელიც განახორციელებს ელემენტების, ელექტრიკული და ელექტრონული მოწყობილობების შეგროვებასა და უტილიზაციას.

საქონლის ეფექტური და უსაფრთხო გამოყენების წესები და პირობები
სიფრთხილის ზომები:

1. გამოიყენეთ საქონელი მხოლოდ დანიშნულებისამებრ.
2. არ დაშალოთ. აღნიშნული ნაკეთობა არ შეიცავს ნაწილებს, რომელიც გამოგადგებათ რემონტისთვის საკუთრი ძალებით.ნაწილების შეცვლისთვის და მომსახურეობის სხვა საკითხებზე მიმართეთ ფირმა-გამყიდველს ან Defende-ის ავტორიზებულ სერვის ცენტრს. საქონლის მიღებისას დარწმუნდით, რომ ის დაზიანებული არ არის და მის შიგნით არაფერი ხმაურობს.
3. არ არის გათვალისწინებული ბავშვებისთვის 3 წლის ასაკამდე. შეიძლება შეიცავდეს წვრილ დეტალებს.
4. არ დაუშვათ სითხის მოხვედრა ნაკეთობაზე და მის შიგნით. არ ჩადოთ ნაკეთობა სითხეში.
5. არ დაუშვათ ნაკეთობის ვიბრაცია და მექანიკური დატვირთვა, რომელიც გამოიწვევს საქონლის მექანიკურ დაზიანებას. მექანიკური დაზიანებებისას საქონელზე არანაირი გარანტია არ გაიცემა.
6. არ გამოიყენოთ ნაკეთობა ხილული დაზიანებების დროს. არ ჩართოთ მოწყობილობა, თუ თქვენთვის ცნობილია, რომ ის დაზიანებულია.
7. არ გამოიყენოთ რეკომენდირებულ ტემპერატურაზე მაღალ ან დაბალ ტემპეტარურებში (იხ. მომხმარებლის ინსტრუქცია) კონდენსირებული სინოტივისას და აგრესიულ გარემოში.
8. არ ჩაიდოთ პირში.
9. არ გამოიყენოთ მოწყობილობა სამეწარმეო, სამედიცინო და სამრეწველო მიზნით .
10. იმ შემთხვევაში, თუ საქონლის ტრანსპორტირება მოხდა უარყოფით ტემპერატურაში, ექსპლუატაციის წინ საქონელი დადევით თბილ ოთახში (+16-25 °C) 3 საათის განმავლობაში.
11. გამორთეთ მოწყობილობა თუ არ აპირებთ მის გამოყენებას ხანგრძლივი დროის მანძილზე.
12. არ გამოიყენოთ მოწყობილობა სატრანსპორტო საშუალების ტარებისას, თუ მოწყობილობა ხელს უშლის თქვენს ყურადღებიანობას და ასევე იმ შემთხვევებში, როდესაც მისი გამორთვა გათვალისწინებულია კანონით.

მახასიათებლები • Bluetooth 5.0 • True Wireless Stereo (TWS) - ორი ცალკეული დინამიკის ერთ 2.0 დინამიკების სისტემაში დაწყვილების ვარიანტი • LED განათება • ინფორმაციის LED დისპლეი • ხმის, ბასის და ტრიპლერის კონტროლი • ჩამონტაჟებული FM მიმღები • ჩაშენებული MP3 პლეერი • USB ფლეშ დრაივები და MicroSD ბარათის მხარდაჭერა • დამატებითი აუდიო AUX პორტი • მიკროფონის ჯეკი • უსადენო დისტანციური მართვა • მოსახერხებელი სახელური, რომ ადვილად წაიღოთ მოწყობილობა • **სპეციფიკაცია** • მთ **სპეციფიკაცია** • საერთო გამომავალი სიმძლავრე (RMS): 30 W • ხმის სქემა: მონო, 2.0 • ბასის დინამიკის დიამეტრი: 2 x 8" • ყურსასმენების ტიპი: დახურული • სიხშირის დიაპაზონი: 40–20000 ჰც • სიგნალისა და ხმაურის თანაფარდობა: 78 დბ • მუშაობის დრო ერთი ბატარეის დატენვით: 5 სთ • ბატარეის დატენვის დრო: 3.5 სთ • უკაბელო კავშირი: Bluetooth 5.0 • მუშაობის დიაპაზონი: 10 მ • კვების წყარო: 230 V / 50 Hz, Li-Ion ბატარეა • აკუმულატორის მოცულობა: 1800 mA·h • ტიუნერის სიხშირის დიაპაზონი: 87,5–108,0 MHz • MicroSD ბარათის მაქსიმალური მხარდაჭერილი მოცულობა: 64 GB • USB ფლეშ დრაივის მაქსიმალური მხარდაჭერილი მოცულობა: 64 GB • აუდიოს აღწარმოების ფორმატები: WAV, FLAC, MP3, WMA, MP2, APE • მიკროფონის ჯეკი: 6.3 მმ ჯეკი • მიკროფონი პორტებში: ერთი • კორპუსის მასალა: პლასტმასი • ფერი: შავი **პაკეტის შინაარსი** • დინამიკის სისტემა • უსადენო დისტანციური მართვა • MicroUSB კაბელი დასატენად • 3.5 მმ ჯეკი - 3.5 მმ ჯეკი კაბელი • კვების კაბელი • ინსტრუქცია • გარანტიის ტალონი

მწარმოებელი: ANHUI TECHNOLOGY IMPORT AND EXPORT CO., LTD. Address: 459 WEST CHANGJIANG ROAD, HEFEI, CHINA. შენახვის ვადის შეუზღუდავი ვადა. სამსახურის ვადაა 6 თვე. გარანტიის პერიოდი - 6 თვე. გამოშვების თარიღი: იხ. შეფუთვაზე. მწარმოებელი იტოვებს უფლებას შეცვალოს ამ სახელმძღვანელოში მითითებული შეფუთვის შინაარსი და სპეციფიკაციები. ოპერაციის უახლესი და დეტალური სახელმძღვანელო შეგიძლიათ იხილოთ ვებ – გვერდზე: www.defender-global.com
გამზადებულია ჩინეთში.

GRE

ΦΟΡΗΤΟ ΗΧΕΙΟ
ΕΓΧΕΙΡΙΔΙΟ ΧΡΗΣΗΣ

Δήλωση συμμόρφωσης
Η λειτουργία της συσκευής (συσκευές) μπορεί να επηρεαστεί από ισχυρά στατικά, ηλεκτρικά ή υψηλής συχνότητας πεδία (ραδιοεγκαταστάσεις, κινητά τηλέφωνα, μικροκύματα, ηλεκτροστατικές εκφορτίσεις) / Εάν συμβεί, προσπαθήστε να αυξήσετε την απόσταση από τις συσκευές που προκαλούν τη διασύνδεση.

Απόρριψη μπαταριών, ηλεκτρικού και ηλεκτρονικού εξοπλισμού
Αυτό το σύμβολο στο προϊόν, τις μπαταρίες ή τη συσκευασία του υποδεικνύει ότι το προϊόν δεν μπορεί να απορριφθεί μαζί με οικιακά απορρίμματα. Θα πρέπει να παραδοθεί σε μια κατάλληλη εταιρεία συλλογής και ανακύκλωσης ηλεκτρικών και ηλεκτρικών συσκευών.

Όροι και προϋποθέσεις για ασφαλή και αποδοτική χρήση του προϊόντος
Προφυλάξεις κατά τη χρήση:

1. Χρησιμοποιήστε το προϊόν μόνο για τον προβλεπόμενο σκοπό.
2. Μην αποσυναρμολογείτε. Αυτό το προϊόν δεν περιέχει ανταλλακτικά που δικαιούνται αυτοδύναμη επισκευή. Σχετικά με το ζήτημα της συντήρησης και της αντικατάστασης ενός αποτυχημένου αντικειμένου, εφαρμόστε σε έναν αντιπρόσωπο ή εξουσιοδοτημένο κέντρο σέρβις Defender Κατά τη λήψη του προϊόντος, βεβαιωθείτε ότι δεν είναι σπασμένο και ότι δεν υπάρχουν ελεύθερα κινούμενα αντικείμενα μέσα στο προϊόν.
3. Μακριά από παιδιά κάτω των 3 ετών. Μπορεί να περιέχει μικρά μέρη.
4. Κρατήστε μακριά από την υγρασία. Ποτέ μην βυθίζετε το προϊόν σε υγρά.
5. Μακριά από δονήσεις και μηχανικές καταπονήσεις, οι οποίες μπορεί να προκαλέσουν μηχανική βλάβη στο προϊόν. Σε περίπτωση μηχανικής βλάβης δεν παρέχονται εγγυήσεις.
6. Μην το χρησιμοποιείτε παρουσία οπτικής βλάβης. Μην το χρησιμοποιείτε όταν το προϊόν είναι προφανώς ελαττωματικό.
7. Μη χρησιμοποιείτε το προϊόν σε θερμοκρασίες κάτω και πάνω από τις συνιστώμενες θερμοκρασίες (δείτε το εγχειρίδιο λειτουργίας), υπό συνθήκες εξάτμισης υγρασίας, καθώς και σε εχθρικό περιβάλλον.
8. Μην το βάζετε στο στόμα.
9. Μη χρησιμοποιείτε το προϊόν για βιομηχανικούς, ιατρικούς ή κατασκευαστικούς σκοπούς.
10. Σε περίπτωση που η αποστολή του προϊόντος πραγματοποιήθηκε σε θερμοκρασίες κάτω από το μηδέν, τότε πριν από τη λειτουργία, το προϊόν πρέπει να διατηρείται σε θερμή τοποθέτηση (+ 16-25 ° C ή 60-77 ° F) εντός 3 ωρών.
11. Απενεργοποιείτε τη συσκευή κάθε φορά, όταν δεν πρόκειται να τη χρησιμοποιήσετε για μεγάλο χρονικό διάστημα.
12. Μην χρησιμοποιείτε τη συσκευή κατά την οδήγηση του οχήματος, εάν είναι στραμμένη η προσοχή, και σε άλλες περιπτώσεις όταν ο νόμος σας υποχρεώνει να απενεργοποιήσετε τη συσκευή.

Χαρακτηριστικά • Bluetooth 5.0 • True Wireless Stereo (TWS) - μια επιλογή για σύζευξη δύο ξεχωριστών ηχείων σε ένα σύστημα ηχείων 2.0 • Οπίσθιος φωτισμός LED • Οθόνη LED πληροφοριών • Έλεγχοι έντασης, μπάσων και πρίμων • Ενσωματωμένος δέκτης FM • Ενσωματωμένο MP3 player • Μονάδες flash USB και υποστήριξη κάρτας MicroSD • Πρόσθετη θύρα εισόδου ήχου AUX • Υποδοχή μικροφώνου • Ασύρματο τηλεχειριστήριο • Βολική λαβή για να παίρνετε τη συσκευή μαζί σας εύκολα

Προσδιορισμός • Συνολική ισχύς εξόδου (RMS): 30 W • Σχέδιο ήχου: μονοφωνικό, 2.0 • Διάμετρος ηχείου μπάσων: 2 x 8" • Τύπος ακουστικών: κλειστού τύπου • Εύρος συχνοτήτων: 40–20000 Hz • Λόγος σήματος προς θόρυβο: 78 dB • Χρόνος λειτουργίας με μία φόρτιση μπαταρίας: 5 ώρες • Χρόνος φόρτισης μπαταρίας: 3,5 ώρες • Ασύρματη σύνδεση: Bluetooth 5.0 • Εύρος λειτουργίας: 10 m • Τροφοδοσία: 230 V / 50 Hz, μπαταρία Li-Ion • Χωρητικότητα μπαταρίας: 1800 mA·h • Εύρος συχνοτήτων δέκτη: 87,5–108,0 MHz • Μέγιστη υποστηριζόμενη χωρητικότητα κάρτας MicroSD: 64 GB • Μέγιστη υποστηριζόμενη χωρητικότητα μονάδων flash USB: 64 GB • Μορφές αρχείων ήχου: WAV, FLAC, MP3, WMA, MP2, APE • Υποδοχή μικροφώνου: Υποδοχή 6,3 mm • Μικρόφωνο στις θύρες: Μία • Υλικό περιβλήματος: πλαστικό • Χρωμα μαυρο **Περιεχόμενα συσκευασίας** • Σύστημα ηχείων • Ασύρματο τηλεχειριστήριο • Καλώδιο MicroUSB για φόρτιση • Υποδοχή 3,5 mm - καλώδιο υποδοχής 3,5 mm • Καλώδιο ρεύματος • Εγχειρίδιο χρήσης • Κουπόνι σέρβις εγγύησης

ΕΙΣΑΓΩΓΗΣ: Defender Technology OÜ, Betooni str 11, 11415, Tallinn, Estonia. Κατασκευαστής: ANHUI TECHNOLOGY IMPORT AND EXPORT CO., LTD. Address: 459 WEST CHANGJIANG ROAD, HEFEI, CHINA.
Απεριόριστη διάρκεια ζωής. Η διάρκεια ζωής είναι 2 χρόνια. Ημερομηνία κατασκευής: βλ. Στη συσκευασία. Ο κατασκευαστής διατηρεί το δικαίωμα να αλλάξει τα περιεχόμενα και τις προδιαγραφές του πακέτου που αναφέρονται σε αυτό το εγχειρίδιο. Το πιο πρόσφατο και αναλυτικό εγχειρίδιο λειτουργίας είναι διαθέσιμο στη διεύθυνση www.defender-global.com
Κατασκευασμένο στην Κίνα.

HR
PRIJENOSNI ZVUČNIK
UPUTSTVO

Deklaracija slaganja. Na funkcioniranje uređaja mogu da utiču statička, električna ili visokofrekventna polja (radio-aparatura, mobilni telefoni, elektrostatička pražnjenja). Ako postaju smetnje, povečite distanciju od uređaja, koji izaziva smetnje.

Utilizacija baterije, električne i elektronske opreme
Ovaj znak na robi, baterijama prema robi označava da roba ne može biti utilizirana zajedno sa svakodnevnima otpacima. Ovu robu neophodno dostaviti u kompaniju za skupljanje i utilizaciju električne i elektronske opreme.

Pravila i uslove bezbednog i efikasnog korišćenja robe
Mere predostrožnosti

1. Koristite robu samo u pravu svrhu.
2. Ne demontirati. Ova izrađevina ne sadrži delova, koji podležu samostalnom remontu. Za posluživanje i zamenu pokvarene izrađevine obraćajte se u trgovačku kuću ili u autorizovani servisni centar Defender. Primajući robu, uverite se u njenoj celovitosti a takođe u otsutstvu unutra stvari, koji se slobodno premeštaju.
3. Ne namenjen za decu do 3 godine. Može da sadrži sitna dela.
4. Ne dopuštajte da vlaga pada na izrađevinu ili unutra. Ne opuštajte izrađevinu u tečnost.
5. Ne podvrgavajte izrađevinu vibraciji ili mehaničkom teretu, koji mogu pokvariti robu. Ako roba ima mehaničko oštećenje, garancije se ne izdaju.
6. Ne koristite izrađevinu, ako ona ima vidljivo oštećenje. Ne koristite nesumnjivo pokvarenu izrađevinu.
7. Ne koristite izrađevinu, ako temperatura je viša ili niža od toga, što preporučeno u uputstvu za korisnika. Ne koristite izrađevinu, ako postaja kondenzovana vlaga, a takođe u agresivnoj sredini.
8. Ne uzimajte izrađevinu u usta.
9. Ne koristite izrađevinu u industrijskom, medicinskom ili proizvodnom cilju.
10. Ako izrađevina je bila transportirana pri odrečnoj temperaturi, pre početka eksploatacije neophodno da roba se zagreje u toploj prostoriji (+16-25 °C) 3 sata.
11. Iskopčavajte uređaj svaki put, kada ne planirate ga koristiti dugo vremena.
12. Ne koristite izrađevinu u toku vođenja prevozna sredstva, ako uređaj odvlači pažnju, a takođe kada isključivanje predviđeno zakonom.

Značajke • Bluetooth 5.0 • Pravi bežični stereo (TWS) - opcija za uparivanje dva odvojena zvučnika u jedan 2.0 sustav zvučnika • LED pozadinsko osvjetljenje • Informacijski LED zaslon • Kontrole glasnoće, basova i visokih tonova • Ugrađen FM-prijemnik • Ugrađeni MP3 player • Podrška za USB flash pogone i MicroSD kartice • Dodatni audio-ulaz AUX port • Utičnica za mikrofon • Bežični daljinski upravljač • Zgodna ručka za lako ponijeti uređaj sa sobom **Specifikacija** • Ukupna izlazna snaga (RMS): 30 W • Zvučna shema: mono, 2.0 • Promjer bas zvučnika: 2 x 8" • Vrsta slušalica: zatvorenog tipa • Frekvencijski raspon: 40–20000 Hz • Omjer signal/šum: 78 dB • Vrijeme rada na jednom punjenju baterije: 5 sati • Vrijeme punjenja baterije: 3,5 h • Bežična veza: Bluetooth 5.0 • Domet djelovanja: 10 m • Napajanje: 230 V / 50 Hz, Li-Ion baterija • Kapacitet baterije: 1800 mA·h • Frekvencijski raspon tunera: 87,5–108,0 MHz • Maksimalni podržani kapacitet MicroSD kartice: 64 GB • Maksimalni podržani kapacitet USB flash pogona: 64 GB • Formati audio datoteka: WAV, FLAC, MP3, WMA, MP2, APE • Priključak za mikrofon: 6,3 mm priključak • Mikrofon u priključcima: jedan • Materijal kućišta: plastika • Crna boja **Sadržaj paketa** • Sustav zvučnika • Bežični daljinski upravljač • MicroUSB kabel za punjenje • 3,5 mm jack - 3,5 mm jack kabel • Kabel za napajanje • Priručnik za rad • Kupon za jamstveni servis

UVOZNIK: Defender Technology OÜ, Betooni str 11, 11415, Tallinn, Estonia.
Proizvođač: ANHUI TECHNOLOGY IMPORT AND EXPORT CO., LTD.
Address: 459 WEST CHANGJIANG ROAD, HEFEI, CHINA.
Neograničen rok trajanja. Životni vijek je 2 godine. Datum proizvodnje: vidi na ambalaži.
Proizvođač zadržava pravo promjene sadržaja paketa i specifikacija navedenih u ovom priručniku.
Najnoviji i detaljni priručnik za upotrebu dostupan je na www.defender-global.com
Proizvedeno u Kini.

HUN
HORDOZHATÓ HANGSZÓRÓ
HASZNÁLATI UTASÍTÁS

Megfelelőségi nyilatkozat
Az eszköz (eszközök) működését erős statikus, elektromos vagy nagy frekvenciájú mezők (rádióberendezések, mobiltelefonok, mikrohullámú sütők, elektrosztatikus kisülések) befolyásolhatják. Ha előfordul, próbálja meg növelni az interfészt okozó eszközök távolságát.

Elemek, elektromos és elektronikus berendezések ártalmatlanítása
A terméken, az elemeken vagy a csomagoláson található ez a jel azt jelzi, hogy a terméket nem lehet háztartási hulladékkal együtt elhelyezni. A megfelelő akkumulátorokat, elektromos és elektronikus berendezéseket gyűjtő és újrafeldolgozó céghez kell szállítani.

A termék biztonságos és hatékony használatának feltételei
Használati óvintézkedések:

1. A terméket csak rendeltetésszerűen használja.
2. Ne szerelje szét. Ez a termék nem tartalmaz olyan alkatrészeket, amelyek önálló javításra jogosultak. A meghibásodott termékek karbantartásának és cseréjének kérdésében forduljon kereskedőhöz vagy a Defender hivatalos szervizközpontjához. A termék átvételénél ellenőrizze, hogy töretlen-e és nincsenek-e szabadon mozgó tárgyak a termék belsejében.
3. Tartsa távol 3 év alatti gyermekektől. Apró alkatrészeket tartalmazhat.
4. Tartsa távol nedvességtől. Soha ne merítse a terméket folyadékokba.
5. Tartsa távol a rezgéstől és a mechanikai igénybevételtől, amely mechanikus károsodást okozhat a termékben. Mechanikai sérülés esetén nem vállalunk garanciát.
6. Ne használja vizuális sérülés esetén. Ne használja, ha a termék nyilvánvalóan hibás.
7. Ne használja a terméket ajánlott hőmérséklet alatti és feletti hőmérsékleten (lásd a kezelési kézikönyvet), páratartalom elpárologtatása mellett, valamint ellenséges környezetben.
8. Ne tegye a szájába.
9. Ne használja a terméket ipari, orvosi vagy gyártási célokra.
10. Abban az esetben, ha a termék szállítása alacsonyabb hőmérsékleten történt, akkor működés előtt a terméket 3 órán belül meleg helyen (+ 16-25 ° C vagy 60-77 ° F) kell tartani.
11. Kapcsolja ki a készüléket minden alkalommal, amikor azt nem tervezik hosszabb ideig használni.
12. Ne használja a készüléket járművezetés közben, ha elterelik a figyelmét, és más esetekben, amikor a törvény kötelezi az eszköz kikapcsolására.

Jellemzők • Bluetooth 5.0 • True Wireless Stereo (TWS) – lehetőség két különálló hangsugárzó párosítására egyetlen 2.0 hangszórórendszerbe • LED háttérvilágítás • Információs LED kijelző • Hangerő, mély és magas hangok szabályozói • Beépített FM-vevő • Beépített MP3 lejátszó • USB flash meghajtók és MicroSD kártya támogatás • További audio bemeneti AUX port • Mikrofon csatlakozó • Vezeték nélküli távirányító • Kényelmes fogantyú, amellyel könnyen magával viheti a készüléket **Leírás** • Teljes kimeneti teljesítmény (RMS): 30 W • Hangséma: monó, 2.0 • A mélyhangsugárzó átmérője: 2 x 8" • A fülkagylók típusa: zárt • Frekvencia tartomány: 40-20000 Hz • Jel/zaj arány: 78 dB • Működési idő egy akkumulátor töltéssel: 5 óra • Akkumulátor töltési idő: 3,5 óra • Vezeték nélküli kapcsolat: Bluetooth 5.0 • Működési hatótáv: 10 m • Tápellátás: 230 V / 50 Hz, Li-Ion akkumulátor • Akkumulátor kapacitása: 1800 mA·h • Tuner frekvenciatartomány: 87,5–108,0 MHz • A MicroSD kártya maximális támogatott kapacitása: 64 GB • Az USB flash meghajtók maximális támogatott kapacitása: 64 GB • Hangfájl formátumok: WAV, FLAC, MP3, WMA, MP2, APE • Mikrofon csatlakozó: 6,3 mm-es jack • Mikrofon a portokban: egy • Ház anyaga: műanyag • Fekete szín **Csomag tartalma** • Hangszóró rendszer • Vezeték nélküli távirányító • MicroUSB kábel a töltéshez • 3,5 mm-es jack - 3,5 mm-es jack kábel • Tápkábel • Használati utasítás • Garancia szerviz kupon

IMPORTŐR: Defender Technology OÜ, Betooni str 11, 11415, Tallinn, Estonia. Gyártó: ANHUI TECHNOLOGY IMPORT AND EXPORT CO., LTD. Address: 459 WEST CHANGJIANG ROAD, HEFEI, CHINA. Korlátlan eltarthatóság. Az élettartam 2 év. Gyártás dátuma: lásd a csomagoláson. A gyártó fenntartja a jogot, hogy megváltoztassa a kézikönyvben feltüntetett csomag tartalmát és specifikációit. A legfrissebb és részletes kezelési kézikönyv a www.defender-global.com címen érhető el
Kínában készült.

KAZ
ПОРТАТИВТІ ДИНАМИК
НҰСҚАУЛЫҚ

Сәйкестік декларациясы
Құрылғының (құрылғылардың) жұмыс істеуіне статикалық, электрлік немесе жоғары жиілікті өрістер (радиоаппаратура, ұялы телефондар, шағын толқынды пештер, электростатикалық разрядтар) әсер етуі мүмкін. Туындаған кезде, кедергі келтіретін құрылғыдан арақашықтықты арттырыңыз.

Батарея, электрлік және электронды жабдықтарды кәдеге жарату
Тауардағы, тауарға арналған батареядағы немесе қаптамадағы бұл белгі, тауарды тұрмыстық қалдықтармен бірге кәдеге жаратуға болмайтындығын білдіреді.
Ол батарея, электрлік және электронды жабдықтарды жинау мен кәдеге жарату бойынша компанияларға жеткізілуі тиіс.
Pravidlá a podmienky bezpečného a účinného použitia výrobku
Тауарды қауіпсіз және тиімді қолдану тәртібі мен шарттары. Сақтық шаралары:

1. Тауарды тек тікелей тағайындалуы бойынша қолданыңыз.
2. Бөлшектемеңіз. Берілген бұйымда өзіндік жөндеуге жататын бөліктер жоқ. Қызмет көрсету және бұзылған бұйымды ауыстыру сұрақтары бойынша сатушы-фирмаға немесе Defender авторластырылған сервис орталығына жүгініңіз. Тауарды қабылдауда оның тұтастығына және ішінде еркін орын ауыстыратын заттардың жоқ екеніне көз жеткізіңіз.
3. 3 жасқа дейінгі балаларға арналмаған. Ұсақ бөлшектер болуы мүмкін.
4. Бұйымға және оның ішіне ылғалдың кіруін жібермеңіз. Бұйымды сұйықтықтарға салмаңыз.
5. Тауардың механикалық зақымдалуына әкелуі мүмкін, бұйымның сілкіну және механикалық жүктелуін жібермеңіз.
6. Бұйымның көрінетін зақымдалуы кезінде қолданбаңыз. Көрінеу бұзылған құрылғыны қолданбаңыз.
7. Ұсынылатын температурадан төмен немесе жоғары температурада, конденсациялайтын ылғалдылық туындағанда, сондай-ақ агрессиялық ортада қолданбаңыз (пайдаланушы нұсқауын қараңыз).
8. Ауызға салуға болмайды.
9. Бұйымды өнеркәсіптік, медициналық және өндірістік мақсатта қолданбаңыз.
10. Егер тауардың тасымалдануы теріс температурада жүргізілсе, пайдалану алдында тауарға жылы бөлмеде (+16-25 °C) 3 сағат көлемінде жылынуға мүмкіндік беру керек.
11. Ұзақ уақыт аралығында қолдану жоспарланбаған жағдайда, құрылғыны әр жолы сөндіріңіз.
12. Егер құрылғы көңіліңізді алаңдататын жағдайда, көлік құралын жүргізу барысында, сондай-ақ құрылғыны сөндіру заңмен қарастырылған жағдайда қолданбаңыз.

Мақсаты: акустикалық жүйе - дыбыс шығаруға арналған құрылғы.
Мүмкіндіктер • Bluetooth 5.0 • True Wireless Stereo (TWS) — акустикалық 2.0 жүйеге Bluetooth бойынша екі бөлек колонкаларды түйіндестіру мүмкіндігі • Жарық диодты көмескі жарық • Ақпараттық LED дисплей • Дауыс қаттылығын, ТЖ және ЖЖ тембрін реттегіштер • Кірістірілген FM-қабылдағышы • Кіріктірме MP3-плеер • USB жинақтауыштары мен MicroSD картасын қолдау • Қосымша AUX аудиокірісі • Микрофонға арналған ажыратқыш • Сымсыз қашықтан басқару пульті • Тасымалдау үшін ыңғайлы тұтқа **Техникалық сипаттамасы** • Сомалық шығаберіс қуаттылық (RMS): 30 Вт • Дыбыстық сызбанұсқа: моно, 2.0 • ТЖ динамиктің диаметрі: 2 x 8" • Акустикалық рәсімдеу: жабық типті • Жиілік диапазоны: 40–20000 Гц • Сигнал/шу арақатынасы: 78 дБ • Аккумулятордан жұмыс істеу уақыты: 5 сағ • Аккумуляторды зарядтау уақыты: 3.5 сағ • Сымсыз байланыстың интерфейсі: Bluetooth 5.0 • Әрекет ету қашықтығы: 10 м • Қуат көзі: 230 В / 50 Гц, Li-Ion аккумулятор • Аккумулятордің сыйымдылығы: 1800 мА·ч • Радиожиілікті диапазон: 87.5–108.0 МГц • microSD жад картасының ең жоғарғы қолданылатын көлемі: 64 ГБ • USB-флеш-жинақтағыш жадының қолдалатын ең үлкен көлемі: 64 ГБ • Аудионы қосу форматы: WAV, FLAC, MP3, WMA, MP2, APE • Микрофон кірісі: 6,3-мм джек • Микрофондық кірістер саны: Бір • Корпустың материалы: пластик • Түс: қара **Жиынтығы** • Акустикалық жүйесі • Сымсыз қашықтан басқару пульті • Micro-USB қуаттауға арналған кабель • 3.5 мм джек - 3.5 мм джек кабелі • Қуат көзінің кабельы • Нұсқаулық • Кепілдеме талоны

Импорттаушы: ООО «ТД Компания Дефендер» Адрес: 127030, г. Москва, ул. Сущевская, дом 27, стр. 2, помещение Ⅲ, комната 3, офис 63. Өндіруші: ANHUI TECHNOLOGY IMPORT AND EXPORT CO., LTD. Address: 459 WEST CHANGJIANG ROAD, HEFEI, CHINA. Шектеусіз сақтау мерзімі. Пайдалану мерзімі - 6 ай. Кепілдік мерзімі - 6 ай. Defender уәкілетті сервистік орталықтары – сілтеме бойынша қараңыз https://kz.defender-global.com/places/service Өндірілген күні: қаптамадан қараңыз. Өндіруші осы нұсқаулықта көрсетілген пакеттің мазмұны мен сипаттамаларын өзгерту құқығын сақтайды. Соңғы және егжей-тегжейлі пайдалану жөніндегі нұсқаулық www.defender-global.com сайтында қол жетімді. Қытайда жасалған.

PL
PRZENOŚNE GŁOŚNIKI
INSTRUKCJA

Deklaracja zgodności. Na działanie urządzenia (urządzeń) mogą mieć wpływ silne pola statyczne, electryczne lub pola o wysokiej częstotliwości (instalacje radiowe, telefony komórkowe, mikrofalówki, wyładowania elektrostatyczne). Wrazie wystąpienia prosimy zwiększyć odległość od urządzeń powodujących zakłócenia.

Utylizacja
Nie wyrzucać urządzenia do ogólnego domowego kosza na śmieci. Należy je oddać w specjalnym punkcie zbiórki elektrycznego I elektronicznego przeznaczonego do recyklingu. W ten sposób przyczynią się ze sprzedawcą lub odpowiednim urzędem.

Uwagi dotyczące bezpiecznego i skutecznego użytkowania produktu. Ostrzeżenia:

1. Używać produkt zgodnie z przeznaczeniem.
2. Nie rozbierać. Niniejszy produkt nie zawiera części, nadających się do samodzielnej naprawy. W sprawach związanych z obsługą lub wymianą uszkodzonego produktu należy się kontaktować ze sprzedawcą lub z autoryzowanym centrum serwisowym Defender. Przy odbiorze należy się upewnić, iż urządzenie jest jednolite i nie zawiera w środku swobodnie przemieszczających się przedmiotów.
3. Produkt nie jest przeznaczony dla dzieci w wieku poniżej 3 lat, ponieważ może zawierać małe elementy.
4. Nie dopuszczać przedostania się wilgoci na powierzchnię i do środka produktu. Nie zanurzać w wodzie.
5. Nie narażać produktu na wibracje i obciążenia mechaniczne, mogące doprowadzić do uszkodzeń mechanicznych produktu. Gwarancja na produkt nie jest udzielana przy wykryciu uszkodzeń mechanicznych.
6. Nie używać produktu z widocznymi uszkodzeniami. Niedopuszczalne jest rozmyślne użycie urządzenia ewidentnie uszkodzonego.
7. Nie używać w temperaturach wyższych lub niższych od zalecanych (patrz instrukcję obsługi), przy skondensowaniu się pary wodnej oraz w środowisku agresywnym.
8. Nie brać do ust.
9. Nie używać produktu do celów przemysłowych, medycznych lub produkcyjnych.
10. Jeżeli produkt był transportowany przy temperaturze ujemnej, przed rozpoczęciem eksploatacji należy pozwolić urządzeniu ogrzać się w ciepłym pomieszczeniu (+16–25°C) w ciągu 3 godzin.
11. Wyłączać urządzenie za każdym razem, gdy planowana jest dłuższa przerwa w korzystaniu.
12. Nie używać urządzenia podczas prowadzenia pojazdu w przypadku, gdy urządzenie rozprasza uwagę, oraz w przypadkach, gdy obowiązek wyłączenia urządzenia jest określony przez prawo.

Funkcje • Bluetooth 5.0 • True Wireless Stereo (TWS) - opcja sparowania dwóch oddzielnych głośników w jeden system głośników 2.0 • Podświetlenie diodami • Informacyjny ekran LCD • Regulacja głośności, niskich i wysokich tonów • Wbudowany FM-odbiornik • Wbudowany odtwarzacz MP3 • Sloty na USB-pendrive i MicroSD kart • Dodatkowe wejście audio AUX • Złącza do mikrofonu • Bezprzewodowy pilot zdalnego sterowania • Poręczny uchwyt **Specyfikacji** • Moc wyjściowa (RMS): 30 W • Schemat dźwiękowy: mono, 2.0 • Średnica głośnika niskotonowego: 2 x 8" • Oprawa akustyczna: Typ zamknięty • Zakres częstotliwości: 40–20000 Hz • Stosunek sygnał/hałas: 78 dB • Żywotność baterii: 5 godz • Czas ładowania baterii: 3.5 godz • Interface łączności bezprzewodowej: Bluetooth 5.0 • Zasięg działania: 10 m • Zasilanie: 230 V / 50 Hz , Akumulator litowo-jonowy • pojemność akumulatora: 1800 mA·h • Zakres częstotliwościowy: 87.5–108.0 MHz • Maksymalna obsługiwana pojemność karty MicroSD: 64 GB • Maksymalna obsługiwana pojemność pamięci USB flash: 64 GB • Formaty plików audio: WAV, FLAC, MP3, WMA, MP2, APE • Wejście mikrofonu: 6.3 mm jack • Liczba wejść mikrofonowych: Jeden • Materiał obudowy: plastik • Kolor: czarny • **Kompletowanie** • System akustyczny • Bezprzewodowy pilot zdalnego sterowania • MicroUSB przewód do ładowania • Przewód 3.5 mm jack - 3.5 mm jack • Przewód zasilający • Instrukcja • Karta gwarancyjna

Importer : Defender Technology OÜ, Betooni str 11, 11415, Tallinn, Estonia.
Producent: ANHUI TECHNOLOGY IMPORT AND EXPORT CO., LTD. Address: 459 WEST CHANGJIANG ROAD, HEFEI, CHINA. Nieograniczony okres ważności: Żywotność - 2 lata. Data produkcji: patrz opakowanie. Producent zastrzega sobie prawo do zmiany konfiguracji i parametrów technicznych określonych w niniejszej instrukcji. Najnowsza i pełna wersja instrukcji jest dostępna na stronie internetowej www.defender-global.com
Wyprodukowano w Chinach.

RO
SISTEM AUDIO PORTABIL
INSTRUCŢIUNILE

Declarație de concordanță
Asupra funcționării aparatului (aparatelor) pot să influențeze cîmpurile statice, electrice și cele de frecvență înaltă (apratura radio, telefoanele celulare, cuptoarele cu microunde, descărcările de curent electric static). În cazul apariției acestora măriți distanța de la aparatul, care cauzează aceste bruieri.

Instrucţiuni pentru protecţia mediului înconjurător
Din momentul aplicârii directivelor europene 2002/96/UE în dreptul naţional sunt valabile următoarele: Aparatele electrice şi electronice nu pot fi salubrizate cu gunoiul menajer. Consumatorul este obigat conform legii să predea aparatele electrice şi electronice la sfârşitul duratei de utilizare la locurile de colectare publice sau înapoi de unde au fost cumpârate. Detaliile sunt reglementate de către legistaţia ţării respective. Simbolul de pe produs, în instrucţiunile de utilizare sau pe ambaiaj indică aceste regiementări. Prin reciclarea, revalorificarea materialelor sau alte forme de valorificare a aparatelor scoase din uz aduceţi o contribuţie importată la protecţia mediului nostru înconjurător.

Regulile și condițiile de siguranță și folosire eficientă a produsului. Măsuri de precauție:

1. Produsul a se folosi numai cu scopul destinației directe.
2. Nu demontați. Acest articol nu conține piese, care pot fi reparate separat. În ceea ce privește deservirea tehnică și shimbarea articilului defect adrsați-vă la vânzătorul autorizat sau la centrul autorizat de deservire tehnică Defender. La primirea produsului convingeți-vă că dânsul este integral și nu există în interiorul dânsului obiecte care se deplasează liber.
3. Nu este destinat copiilor sub 3 ani. Poate conține piese mici.
4. Nu admiteți accesul umidității pe suprafața articolului sau în interiorul dânsului. Nu scufundați articolul în substanțe lichide.
5. Nu supuneți articolul sub influența vibrațiilor și a sarcinilor mecanice, care sunt capabile să aducă la deteriorarea mecanică a produsului. În cazul existenței deteriorărilor mecanice, produsului nu se acordă nici un fel de garanții.
6. Nu folosiți articolul în cazul prezenței deteriorărilor vizibile. Nu folosiți intenționat aparatul știind despre faptul că este deteriorat.
7. A nu se folosi la temperaturi mai reduse sau mai înalte de cele recomandate (vezi manualul de utilizare), în cazul apariției umezelii condensate, și de asemenea în medii agresive.
8. A nu se introduce în gură.
9. A nu se folosi articolul în scopuri industriale, medicinale sau de producție.
10. În cazul, în care transportarea produsului a fost efectuată la temperaturi negative, înainte de a începe exploatarea trebuie trebuie acordată posibilitatea produsului de a se încălzi la temperatura încăperii (+16–25°C) îndealungul a 3 ore.
11. Deconectați aparatul de fiecare dată, când nu planificați să î-l folosiți o perioadă mai îndelungată de timp.
12. Nu folosiți aparatul în timpul conducerii mijlocului de transport, în cazul în care, aparatul distrage atenția, și de asemenea în acele cazuri, când deconectarea aparatului este prevăzută de legislație.

Particularităţile • Bluetooth 5.0 • True Wireless Stereo (TWS) - posibilitatea de a asocia două difuzoare separate prin Bluetooth într-un sistem de difuzoare 2.0 • Iluminarea cu LED-uri • Afișaj informațional LED • Comenzi pentru volum, bas și înalte • Receptor FM încorporat • MP3-player integrat • Compatibilitate cu stick-uri USB şi carduri memorie MicroSD • Intrare audio suplimentară AUX • Jack pentru microfon • Telecomandă fără cablu • Mâner de transport convenabil **Specificaţiile tehnice** • Putere totală de ieșire (RMS): 30 W • Schema sonoră: mono, 2.0 • Diametrul difuzorului de frecvența joasă: 2 x 8" • Aranjamentul acustic: de tip închis • Diapazonul frecvenţelor: 40–20000 Hz • Proporţia semnal/zgomot: 78 dB • Durata de viață a bateriei: 5 ore • Timp de încărcare a bateriei: 3.5 ore • Interfaţa conexiunii fără fir: Bluetooth 5.0 • Distanţa de acţiune: 10 m • Alimentare: 230 V / 50 Hz, Acumulator Li-Ion • Capacitatea acumulatorului: 1800 mA·h • Diapazonul frecvenţelor radio: 87.5–108.0 MHz • Suport capacitate maximă carduri de memorie microSD: 64 GB • Capacitatea maximă de memoria a USB-ului: 64 GB • Formate de redare audio: WAV, FLAC, MP3, WMA, MP2, APE • Mufă microfon: 6,3 -mm jack • Numărul de intrări de microfon: Unu • Materialul corpului: plastic • Culoare: negru **Set** • Sistemul audio • Telecomandă fără cablu • Cablul de alimentare Micro-USB • Cablu 3,5 mm jack - 3,5 mm jack • Cablu de alimintare • Instrucţiunile • Bon de garanţie

Importatorul: Defender Technology OÜ, Betooni str 11, 11415, Tallinn, Estonia. Producător: ANHUI TECHNOLOGY IMPORT AND EXPORT CO., LTD. Address: 459 WEST CHANGJIANG ROAD, HEFEI, CHINA. Termenul de valabilitate nu este limitat. Durata de viață — 2 ani. Data fabricației: vezi pe ambalaj. Producătorul își rezervă dreptul de a modifica configurația și caracteristicile tehnice specificate în acest manual. Cea mai recentă și recentă versiune a manualului este disponibilă pe www.defender-global.com
Produs în China.

RU
ПОРТАТИВНАЯ КОЛОНКА
ИНСТРУКЦИЯ

Декларация соответствия
На функционирование устройства (устройств) могут повлиять статические, электрические или высокочастотные поля (радиоаппаратура, мобильные телефоны, микроволновые печи, электростатические разряды). В случае возникновения увеличьте расстояние от устройства, вызывающего помехи.

Утилизация батареек, электрического и электронного оборудования
Этот знак на товаре, батарейках к товару или на упаковке означает, что товар не может быть утилизирован вместе с бытовыми отходами. Он должен быть доставлен в компанию по сбору и утилизации батареек, электрического и электронного оборудования.

Правила и условия безопасного и эффективного использования товара
Меры предосторожности:

1. Использовать товар только по прямому назначению.
2. Не разбирать. Данное изделие не содержит частей, подлежащих самостоятельному ремонту. По вопросам обслуживания и замены неисправного изделия обращайтесь к фирме-продавцу или в авторизованный сервисный центр Defender. При приеме товара убедитесь в его целостности и отсутствии внутри свободно перемещающихся предметов.
3. Не предназначен для детей до 3-х лет. Может содержать мелкие детали.
4. Не допускать попадания влаги на изделие и внутрь его. Не опускать изделие в жидкости.
5. Не подвергать изделие вибрациям и механическим нагрузкам, способным привести к механическим повреждениям товара. В случае наличия механических повреждений никаких гарантий на товар не дается.
6. Не использовать при видимых повреждениях изделия. Не пользоваться заведомо неисправным устройством.
7. Не использовать при температурах ниже или выше рекомендуемых (см. инструкцию пользователя), при возникновении конденсируемой влажности, а также в агрессивной среде.
8. Не брать в рот.
9. Не использовать изделие в промышленных, медицинских или производственных целях.
10. В случае, если транспортировка товара осуществлялась при отрицательных температурах, перед началом эксплуатации нужно дать товару согреться в теплом помещении (+16-25 °C) в течение 3 часов.
11. Выключать устройство каждый раз, когда не планируется использовать его в течение длительного периода времени.
12. Не использовать устройство при вождении транспортного средства в случае, если устройство отвлекает внимание, а также в тех случаях, когда отключение устройства предусмотрено законом.

Назначение: акустическая система — устройство для воспроизведения звука.
Особенности • Bluetooth 5.0 • True Wireless Stereo (TWS) — возможность сопряжения двух отдельных колонок по Bluetooth в акустическую 2.0 систему • Светодиодная подсветка • Информационный LED дисплей • Регуляторы громкости, тембра НЧ и ВЧ • Встроенный FM-приемник • Встроенный MP3-плеер • Поддержка USB-накопителей и MicroSD-карт • Дополнительный AUX-аудиовход • Разъем для микрофона • Беспроводной пульт ДУ • Удобная ручка для переноски **Характеристики** • Суммарная выходная мощность (RMS): 30 Вт • Звуковая схема: моно, 2.0 • Диаметр НЧ динамика: 2 x 8" • Акустическое оформление: закрытого типа • Диапазон частот: 40–20000 Гц • Соотношение сигнал/шум: 78 дБ • Время работы от аккумулятора: 5 час • Время зарядки аккумулятора: 3.5 час • Интерфейс беспроводной связи: Bluetooth 5.0 • Дальность действия: 10 м • Питание: 230 В / 50 Гц, Li-Ion аккумулятор • Емкость аккумулятора: 1800 мА·ч • Радиочастотный диапазон: 87.5–108.0 МГц • Максимальный поддерживаемый объем карты памяти MicroSD: 64 ГБ • Максимальный поддерживаемый объем памяти USB-флеш-накопителя: 64 ГБ • Форматы воспроизведения аудио: WAV, FLAC, MP3, WMA, MP2, APE • Вход для микрофона: 6,3-мм джек • Количество микрофонных входов: Один • Материал корпуса: пластик • Цвет: чёрный **Комплектация** • Акустическая система • Беспроводной пульт ДУ • кабель для зарядки Micro-USB • Кабель 3.5 мм джек - 3.5 мм джек • Кабель питания • Инструкция • Гарантийный талон

Импортер в РФ: ООО «ТД Компания Дефендер» Адрес: 127030, г. Москва, ул. Сущевская, дом 27, стр. 2, помещение Ⅲ, комната 3, офис 63. Изготовитель: Аньхуэй Технолоджи Импорт Энд Экспорт Ко., Лтд. Адрес: 459 Вест Чанцзян Роад, Хэфэй, Китай. Срок годности не ограничен. Срок службы — 6 месяцев. Гарантийный срок - 6 месяцев. Сертификат соответствия № ЕАЭС RU C-CN.АЖ56.В.00786/21 Орган по сертификации Общества с ограниченной ответственностью "Омага-Тест" Соответствует требованиям Технического регламент Таможенного союза ТР ТС 004/2011 "О безопасности низковольтного оборудования" Соответствует требованиям Технического регламент Таможенного союза ТР ТС 020/2011 "Электромагнитная совместимость технических средств" Срок действия с 14.04.2021 по 13.04.2026 включительно. Полную информацию о сертификате соответствия см. на сайте www.defender-global.com Список авторизованных сервисных центров доступен на сайте Defender: https://defender.ru/places/service Дата производства: см. на упаковке. Производитель оставляет за собой право изменения комплектации и технических характеристик, указанных в этой инструкции. Последняя и полная версия инструкции доступна на сайте www.defender-global.com
Сделано в Китае.

SLV

PRENOSNI ZVOČNIK
NAVODILA ZA UPORABO

Izjava o skladnosti

Na delovanje naprave (naprav) lahko vplivajo močna statična, električna ali visokofrekvenčna polja (radijske napeljave, mobilni telefoni, mikrovalovne pečice, elektrostatični razelektritve) / Če se zgodi, poskusite povečati oddaljenost od naprav, ki povzročajo vmesnik.

Odstranjevanje baterij, električne in elektronske opreme

Ta znak na izdelku, njegovih baterijah ali embalaži pomeni, da izdelka ni mogoče odvreči skupaj z gospodinjskimi odpadki. Dostaviti ga je treba ustreznemu podjetju za zbiranje in recikliranje električnih in elektronskih naprav.

Pogoji varne in učinkovite uporabe izdelka

Previdnostni ukrepi:

1. Izdelek uporabljajte samo za predvideni namen.
2. Ne razstavljajte. Ta izdelek ne vsebuje delov, ki so upravičeni do samozadostnega popravila. Glede vprašanja vzdrževanja in zamenjave okvarjenega izdelka se obrnite na prodajalca ali pooblaščeni servisni center družbe Defender. Med prejemom izdelka se prepričajte, da je neprekinjen in da v njem ni prosto premikajočih se predmetov.
3. Hranite ločeno od otrok, mlajših od 3 let. Lahko vsebuje majhne dele.
4. Hranite ločeno od vlage. Izdelka nikoli ne potapljajte v tekočine.
5. Pazite, da ni vibracij in mehanskih napetosti, ki lahko povzročijo mehanske poškodbe izdelka. V primeru mehanskih poškodb garancija ni dana.
6. Ne uporabljajte v primeru vidnih poškodb. Ne uporabljajte, če je izdelek očitno pokvarjen.
7. Izdelka ne uporabljajte pri temperaturah pod in nad priporočenimi temperaturami (glejte navodila za uporabo), v pogojih izhlapevanja vlage in v sovražnem okolju.
8. Ne dajajte v usta.
9. Izdelka ne uporabljajte v industrijske, medicinske ali proizvodne namene.
10. Če je bila pošiljka izdelka opravljena pri temperaturah pod ničlo, je treba izdelek pred uporabo v treh urah hraniti na toplem (+ 16-25 ° C ali 60-77 ° F).
11. Napravo izklopite vsakič, ko je ne nameravate uporabljati dlje časa.
12. Naprave ne uporabljajte med vožnjo vozila, če je nanj preusmerjena pozornost, in v drugih primerih, ko vas zakon obvezuje, da napravo izklopite.

Lastnosti • Bluetooth 5.0 • True Wireless Stereo (TWS) - možnost združevanja dveh ločenih zvočnikov v en sistem zvočnikov 2.0 • LED osvetlitev ozadja • Informacijski LED zaslon • Nadzor glasnosti, nizkih in visokih tonov • Vgrajen FM-sprejemnik • Vgrajen MP3 predvajalnik • Podpora za bliskovne pogone USB in kartico MicroSD • Dodatni avdio vhod AUX • Vtičnica za mikrofon • Brezžični daljinski upravljalnik • Priročen ročaj za enostavno nošenje naprave s seboj

Specifikacija • Skupna izhodna moč (RMS): 30 W • Zvočna shema: mono, 2.0 • Premer bas zvočnika: 2 x 8" • Vrsta ušesnih školjk: zaprtega tipa • Frekvenčno območje: 40–20000 Hz • Razmerje signal/šum: 78 dB • Čas delovanja z enim polnjenjem baterije: 5 ur • Čas polnjenja baterije: 3,5 ure • Brezžična povezava: Bluetooth 5.0 • Obseg delovanja: 10 m • Napajanje: 230 V / 50 Hz, Li-Ion baterija • Kapaciteta baterije: 1800 mA·h • Frekvenčno območje sprejemnika: 87,5–108,0 MHz • Največja podprta zmogljivost kartice MicroSD: 64 GB • Največja podprta zmogljivost USB bliskovnih pogonov: 64 GB • Formati zvočnih datotek: WAV, FLAC, MP3, WMA, MP2, APE • Priključek za mikrofon: 6,3 mm priključek • Mikrofon v vratih: ena • Material ohišja: plastika • Barva: črna

Vsebina paketa • Sistem zvočnikov • Brezžični daljinski upravljalnik • MicroUSB kabel za polnjenje • 3,5 mm jack - 3,5 mm jack kabel • Napajalni kabel • Navodila za uporabo • Garancijski servisni kupon

UVOZNIK: Defender Technology OÜ, Betooni str 11, 11415, Tallinn, Estonia.
Proizvajalec: ANHUI TECHNOLOGY IMPORT AND EXPORT CO., LTD. Address: 459 WEST CHANGJIANG ROAD, HEFEI, CHINA.

Neomejen rok uporabnosti. Življenjska doba je 2 leti. Datum izdelave: glej na embalaži. Proizvajalec si pridržuje pravico do spremembe vsebine embalaže in specifikacij, navedenih v tem priročniku. Najnovejši in podrobnejši priročnik za uporabo je na voljo na www.defender-global.com
Izdelano na Kitajskem.

SVK

PRENOSNÉ REPRODUKTOROVÉ SYSTÉMY
INŠTRUKCIE

Vyhlásenie o zhode

Na fungovanie prístroja môžu vplývať statické, elektrické alebo vysokofrekvenčné polia (rádio aparatúra, mobilné telefóny, mikrovlnné rúry, elektrostatický výboj). V prípade vyskytnutia interferencií vzdiaľte prístroj od prístroja, ktorý vyvoláva poruchy.Not om miljöskydd

Utilizovanie batérií, elektrických a elektronických prístrojov

Tento znak na výrobku, batériách pre výrobok alebo na balení označuje že sa výrobok nemôže utilizovať spolu s domácim odpadom. Tento musí byť odovzdaný v podniku, ktorý sa zaoberá zberom a utilizovaním batérií, elektrických a elektronických prístrojov.

Pravidlá a podmienky bezpečného a účinného použitia výrobku

Bezpečnostné opatrenia:

1. Výrobok používať výlučne podľa účelu.
2. Nerozoberajte. Tento výrobok neobsahuje časti, ktoré si môžete sami opraviť. V súvislosti s opravovaním a výmenou nefunkčného výrobku obráťte sa na firmu-predajcu alebo na oprávnené servisné centrum Defender. Pri preberaní výrobku zistite jeho ucelenosť a neprítomnosť voľne posúvacích častí v ňom.
3. Nie je určené pre deti do 3 rokov. Môže obsahovať drobné časti.
4. Nedovoliť aby vlhkosť vnikla do výrobku. Nenechávať výrobok v tekutine.
5. Nevyložiť výrobok vibráciám a mechanickým záťažiam, ktoré by mohli vyvolať mechanické poškodenia výrobku. V prípade existencie mechanických poškodení pre výrobok nie sú žiadne záruky.
6. Nepoužívať ak výrobok má zjavné poškodenia. Nepoužívať výrobok ak je jasné že je pokazený.
7. Nepoužívať pri teplotách nižších alebo vyšších od uvedených (viď Návod na použitie), v prípade vytvárania kondenzovanej vlhkosti, ani v agresívnom prostredí.
8. Neklásť do úst.
9. Nepoužívať výrobok pre priemyselné, zdravotnícke alebo výrobné účely.
10. V prípade že je výrobok prevážaný pri teplote nižšej od nuly, pred použitím ho treba nechať voľne zohriať v teplej miestnosti (+16-25 °C) v trvaní 3 hodiny.
11. Výrobok treba vypnúť v príadoch keď sa nebude používať dlhší čas.
12. Nepoužívať výrobok počas jazdy motorovým vozidlom a v prípadoch keď to priťahuje pozornosť vodičov, tiež v prípadoch keď je vypájanie výrobku určené podľa zákona.

Osobitosti • Bluetooth 5.0 • True Wireless Stereo (TWS) - schopnosť spárovať dva samostatné reproduktory cez Bluetooth do systému reproduktorov 2.0 • Led osvetlenie • Informačný LED displej • Nastavenie hlasitosti, tónov basov a vysokých tónov • Vstavané FM rádio • Vstavaný mp3-prehrávač • Podpora USB-diskov a pamäťových kariet MicroSD • Pomocný AUX- audio vstup • Konektor pre mikrofón • Bezdrôtové diaľkové ovládanie • Pohodlná rukoväť na prenášanie

Technické charakteristiky • Celkový vystupný výkon (RMS): 30 W • Zvuková schéma: mono, 2.0 • Priemer NF reproduktora: 2 x 8" • Akustické vyhotovenie: uzavretý typ • Frekvenčné pásmo: 40–20000 Hz • Vyváženosť signál/šum: 78 dB • Životnosť batérie: 5 kusov • Doba nabíjania batérie: 3.5 kusov • Bezdrôtové komunikačné rozhranie: Bluetooth 5.0 • Dosah: 10 m • Pripojenie: 230 V / 50 Hz, Li-Ion akumulátor • Kapacita akumulátora: 1800 mA·h • Rozsah rádiových frekvencií: 87.5–108.0 MHz • Maximálne podporované pamäťové karty microSD: 64 GB • Maximálny objem pmäti USB-kľúče, ktorý sa podporuje: 64 GB • Formáty zvukových súborov: WAV, FLAC, MP3, WMA, MP2, APE • Vstup na mikrofón: 6,3-mm zvierka • Počet vstupov mikrofónu: Jeden • Látka telesa: plast • Farba: čierny

Komplektácia • Reproduktorový systém • Bezdrôtové diaľkové ovládanie • nabíjací Micro-USB kábel • Kábel 3.5 mm jack - 3.5 mm jack • Napájací kábel • Inštrukcie • Záručný list

Dovozca: Defender Technology OÜ, Betooni str 11, 11415, Tallinn, Estonia.
Výrobca: ANHUI TECHNOLOGY IMPORT AND EXPORT CO., LTD. Address: 459 WEST CHANGJIANG ROAD, HEFEI, CHINA. Čas použiteľnosti je neobmedzený. Životnosť — 2 roky. Dátum výroby: viď na obale. Výrobca si vyhradzuje právo zmeniť konfiguráciu a technické vlastnosti uvedené v tomto pokyne. Najnovšia a plná verzia pokynov je k dispozícii na webovej stránke www.defender-global.com
Vyrobeno v Číne.

SWE

PORTABELT HÖGTALARE
BRUKSANVISNING

Försäkran om överensstämmelse

Anordningens funktion kan påverkas av statiska, elektriska eller högfrekventa fält (radioutrustning, mobiltelefoner, mikrovågor, elektrostatiska urladdningar). Om störningar uppstår, öka avståndet från anordningen som orsakar störningar.

Not om miljöskydd

Efter implementeringen av EU direktiv 2002/96/EU i den nationella lagstiftningen, gäller följande: Elekriska och elektroniska apparater får inte avyttras med hushållsavfall. Konsumenter är skyldiga att återlämna elektriska och elektroniska apparater vid slutet av dess livslängd till, för detta ändamål, offentliga uppsamlingsplatser. Detaljer för detta definieras via den nationella lagstiftningen i respektive land. Denna symbol på produkten, instruktionsmanualen eller på förpackningen indikerar att produkten innefattas av denna bestämmelse. Genom återvinning och återanvändning av material bidrar du till att skydda miljön och din omgivning.

Regler och villkor för säker och effektiv användning av produkten

Säkerhetsåtgärder:

1. Använd produkten enbart för avsett ändamål.
2. Ta inte isär produkten. Den innehåller inga delar, som man själv kan reparera. För underhåll och utbyte av en defekt produkt kontakta vänligen företaget-återförsäljaren eller ett auktoriserat Defender servicecenter. När du tar emot produkten, kontrollera dess integritet och attdet inte finns fritt rörliga objekt inuti.
3. Produkten är ej lämplig för barn under 3 år. Den kan innehålla små delar.
4. Låt ingen fukt komma på och in i produkten. Sänk inte ner produkten i vätskor.
5. Utsätt inte produkten för vibrationer och mekaniska påfrestningar som kan leda till mekaniska skador på produkten. Ingen garanti ges för produkter som fått mekaniska skador.
6. Använd inte produkten om den har synliga skador. Använd inte en uppenbart defekt produkt.
7. Använd inte produkten vid temperaturer under eller över de rekommenderade värdena (se användarhandboken), vid kondenserad fukt och i aggressiva miljöer.
8. Ta inte i munnen.
9. Använd inte produkten i industriella och medicinska ändamål.
10. Om produkten har transporterats vid låga temperaturer, låt den värmas upp i ett varmt rum (+ 16-25 ° C) under 3 timmar.
11. Stäng av anordningen varje gång, om du inte tänker använda den under en lång tid.
12. Använd inte anordningen medan du kör, om anordningen är störande, liksom i de fall då anordningen ska stängas av enligt lagen.

Särdrag • Bluetooth 5.0 • True Wireless Stereo (TWS) - en möjlighet att para ihop två separata högtalare till ett z2.0-högtalarsystem via Bluetooth • LED-lampor • Informativ LED-bildskärm • Den volymkontroller, bas och diskant tonkontroll • Inbyggd FM-radio • Inbyggd MP3-spelare • Stödjer USB-enheter och MicroSD-kort • Extra AUX ingång • Mikrofonuttaget • Trådlös fjärrkontroll • Bekvämt bärhandtag

Tekniska egenskaper • Total uteffekt (RMS): 30 W • Ljudschema: mono, 2.0 • Basshögtalardiameter: 2 x 8" • Akustisk utformning: av stängd typ • Frekvensomfång: 40–20000 Hz • Signal/brus-förhållande: 78 dB • Användningstid med en laddning: 5 t • Batteriets laddningstid: 3.5 t • Trådlöst interface: Bluetooth 5.0 • Överföringsavstånd: 10 m • Strömförsörjning: 230 V / 50 Hz, Li-Ion batteri • batterikapacitet: 1800 mA·h • Radiofrekvens: 87.5–108.0 MHz • Den maximala stöd minne av microSD minneskort: 64 GB • Den maximal stöd kapacitet av USB-minne flash-enhet: 64 GB • Ljudfilformat: WAV, FLAC, MP3, WMA, MP2, APE • Mikrofon ingång: 6.3 mm jack • Antal mikrofoningångar: Ett • Höljets material: plast • Färg: svart **Utrustning** • Högtalarsystem • Trådlös fjärrkontroll • laddningskabel Micro-USB • 3.5 mm-kontakt 3.5 mm kabel • Kraftledning • Bruksanvisning • Garantisedel

Importör: Defender Technology OÜ, Betooni str 11, 11415, Tallinn, Estonia.
Tillverkare: ANHUI TECHNOLOGY IMPORT AND EXPORT CO., LTD. Address: 459 WEST CHANGJIANG ROAD, HEFEI, CHINA.
Obegränsad hållbarhet. Livstid — 2 år. Tillverkningsdatum: se förpackningen.
Tillverkaren förbehåller sig rätten att ändra uppsättningen och tekniska specifikationerna som anges i denna bruksanvisning. Den senaste och fullständiga versionen av bruksanvisningen finns på www.defender-global.com
Tillverkad i Kina.

UKR

ПОРТАТИВНА АКУСТИЧНА СИСТЕМА
ІНСТРУКЦІЯ

Декларація відповідності

На функціонування пристрою (пристроїв) можуть впливати статичні, електричні або високочастотні поля (радіоапаратура, мобільні телефони, мікрохвильові печі, електростатичні розряди, тощо). У випадку виникнення такого впливу збільште відстань від його джерела.

Утилізація батарейок, електричного і електронного устаткування

Ця позначка на виробі, батарейках до виробу або упаковці позначає, що виріб не можна утилізувати з побутовими відходами. Він повинен бути доставлений в місце по збору та утилізації батарейок, електричного та електронного устаткування.

Правила та умови безпечного та ефективного використання товару

Запобіжні засоби:

1. Використовувати товар тільки за прямим призначенням
2. Не розбирати. Даний пристрій не містить частин, що підлягають самостійному ремонту. Щодо обслуговування та заміни несправного виробу звертайтеся до фірми-продавця або в авторизований сервісний центр Defender. Під час приймання товару впевніться в його цілісності та відсутності всередині предметів, що вільно переміщуються
3. Не передбачений для дітей віком до 3-х років. Може містити дрібні деталі
4. Запобігайте попадання вологи на виріб або всередину виробу. Не занурюйте виріб в рідину
5. Запобігайте впливу на виріб вібрації та механічних навантажень, що можуть привести до ушкодження виробу. Гарантія не надається на виріб, що має механічні пошкодження.
6. Не користуйтеся виробом, якщо він пошкоджений.
7. Не використовувати при температурі вище або нижче тої, що рекомендується в інструкції користувача, при виникненні конденсованої вологи, а також в агресивному середовищі
8. Не брати до рота
9. Не використовувати виріб за промисловим, медичним або виробничим призначенням
10. Якщо виріб транспортувався при температурі нижче 0 °C, то перед початком експлуатації потрібно витримати виріб при температурі не нижче +16 °C протягом 3-х годин.
11. Вимикайте пристрій кожного разу, якщо планується не використовувати його протягом довготривалого періоду
12. Не використовуйте пристрій під час управління транспортним засобом, якщо це відволікає увагу, а також у випадках, коли відключення пристрою передбачене законодавством.

Прызначэнне: акустична система - пристрій для відтворення звуку.

Особливості • Bluetooth 5.0 • True Wireless Stereo (TWS) - можливість сполучення двох окремих колонок по Bluetooth в акустичну 2.0 систему • Світлодіодне підсвічування • Інформаційний LED дисплей • Регулятори гучності, тембру НЧ і ВЧ • Вбудований FM-приймач • Вбудований MP3-плеєр • Підтримка USB-накопичувачів і MicroSD-карт • Додатковий AUX аудіовхід • Роз'єм для мікрофона • Бездротовий пульт ДК • Зручна ручка для перенесення

Технічні характеристики • Сумарна вихідна потужність (RMS): 30 Вт • Звукова схема: моно, 2.0 • Діаметр НЧ динаміка: 2 x 8" • Акустичне оформлення: закритого типу • Діапазон частот: 40–20000 Гц • Співвідношення сигнал / шум: 78 дБ • Час роботи від акумулятора: 5 год • Час заряджання акумулятора: 3.5 год • Інтерфейс бездротового зв’язку: Bluetooth 5.0 • Дальність дії: 10 м • Живлення: 230 В / 50 Гц, Li-Ion акумулятор • Ємність акумулятора: 1800 мА·ч • Радіочастотний діапазон: 87.5–108.0 МГц • Максимальний підтримуваний об'єм карти пам'яті microSD: 64 ГБ • Максимально підтримуваний об'єм пам'яті USB-флеш-накопичувача: 64 ГБ • Формати відтворення аудіо: WAV, FLAC, MP3, WMA, MP2, APE • Вхід для мікрофону: 6,3-мм джек • Кількість мікрофонних входів: Один • Матеріал корпусу: пластик • Колір: чорний

Комплектація • Акустична система • Бездротовий пульт ДК • кабель для зарядки micro-USB • Кабель 3.5 мм джек - 3.5 мм джек • Кабель живлення • Інструкція • Гарантійний талон

Імпортер в Україні: ТОВ «Виробниче Підприємство “Промислові Системи», адреса: вул. Кирилівська, 40А, м. Київ, 04080, Україна. Виробник: Аньхуей Технолоджі Імпорт енд експорт Ко., Лтд. Адреса: 459 Вест Чанцзян Роад, Хефей, Китай. Термін придатності необмежений. Термін служби - 6 місяців. Гарантійний період - 6 місяців. Перелік авторизованих сервісних центрів дивіться на сайті Defender: https://ua.defender-global.com/places/service
Дата виробництва: див. на упаковці. Виробник залишає за собою право зміни комплектації і технічних характеристик, зазначених в цій інструкції. Остання та повна версія інструкції доступна на сайті www.defender-global.com
Зроблено в Китаї.

UZB

PORTATIV KARNAY
YO'RIQNOMA

Muvofiqlik deklaratsiyasi

Qurilma (qurilmalar) ishlashiga statik, elektrik yoki yuqorichastotali maydon (radioapparatura, mobil telefonlar, mikroto’lqinli pechlar, elektrostatik razryadlar) ta’sir etishi mumkin. Shovqinlar yuzaga kelganda buni yazaga keltiruvchi qurilmadan masofani kattalashtiring.

Batareyka, elektrik va elektron uskunalarni utilizatsiya qilish

Mahsulotdagi, mahsulot ichida bo’lgan batareykadagi yoki qadoqdagi ushbu belgi mahsulot maishiy chiqindilar bilan birgalikda utilizatsiya qilinmasligini bildiradi. U batareyka, elektr va elektron uskunalarni yig’ish va utilizatsiyasi bilan shug’ullanuvchi kompaniyaga yetkazilishi lozim

Oldini olish choralari:

1. Mahsulotni o’zini maqsadida ishlatilsin
2. Qismlarga bo’linmasin. Mazkur buyum mustaqil ta’mirlanishi mumkin bo’lgan qismlarga ega emas. Xizmat ko’rsatish va nosoz buyumni almashtirish masalasida firma-sotuvchi yoki Defender xizmat ko’rsatish markaziga murojaat etilsin. Mahsulotni qabul qilishda uning butunligi va ichida erkin harakatlanadigan buyumlar yo’qligiga ishonch hosil qiling.
3. 3 yoshgacha bo’lgan bolalarga mo’ljallanmagan. Mayda buyumlarga ega bo’lishi mumkin.
4. Buyumga va uning ichiga namlikni kirishiga yo’l qo’yilmasin. Suyuqlik ichiga buyum tushirilmasin
5. Buyumni mexanik shikastlanishga olib keladigan vibratsiya va mexanik zo’riqishlarga yo’l qo’yilmasin. Mexanik shikastlanishlar yuzaga kelganda mahsulotga hech qanday kafolat berilmaydi
6. Buyumda ko’rinuvchi shikastlanishlar yuzaga kelganda ishlatilmasin. Oldindan ma’lum bo’lgan nosoz qurilmadan foydalanilmasin.
7. Kondensatsiyalangan namlik, xamda salbiy muhit yuzaga kelganda tavsiya etilgan haroratdan past yoki yuqori darajada ishlatilmasin.
8. Og’iz bo’shlig’iga olinmasin.
9. Buyumni sanoat, tibbiyot yoki ishlab chiqarish maqsadida ishlatilmasin.
10. Agar mahsulotni tashilishi manfiy haroratda olib borilgan bo’lsa, u holda mahsulotni ishlatishdan avval uni iliq binoda (+16-25 °C) 3 soat davomida isitish kerak.
11. Qurilmani ancha vaqtga ishlatilmasligi rejalashtirilayotganda, uni o’chirib qo’yish lozim.
12. Agar qurilma transport vositasini boshqarishda diqqatni chalg’itsa, xamda qonunchilik tomonidan o’chrish ko’zda tutilgan bo’lsa undan foydalanilmasin.

O'ziga xos xususiyatlari • Bluetooth 5.0 • True Wireless Stereo (TWS) - ikkita alohida dinamikni bitta 2.0 dinamik tizimiga ulash imkoniyati • LED orqa yorug'lik • Ma'lumotli LED displey • Ovoz balandligi, bas va yuqori chastotalarni boshqarish • O'rnatilgan FM-qabul qiluvchi • O'rnatilgan MP3 pleer • USB flesh-disklar va MicroSD kartalarini qo'llab-quvvatlash • Qo'shimcha audio kirish AUX porti • Mikrofon uyasi • Simsiz masofadan boshqarish • Qurilmani osongina o'zingiz bilan olib ketish uchun qulay tutqich

Spetsifikatsiya • Umumiy chiqish quvvati (RMS): 30 Vt • Ovoz sxemasi: mono, 2.0 • Bass dinamik diametri: 2 x 8" • Naushniklar turi: yopiq turdagi • Chastota diapazoni: 40–20000 Hz • Signal va shovqin nisbati: 78 dB • Bir batareya zaryadida ishlash vaqti: 5 soat • Batareyani zaryadlash vaqti: 3,5 soat • Simsiz ulanish: Bluetooth 5.0 • Ishlash diapazoni: 10 m • Quvvat manbai: 230 V / 50 Gts, Li-Ion batareya • Batareya quvvati: 1800 mA·soat • Tyuner chastota diapazoni: 87,5–108,0 MGts • MicroSD kartaning maksimal qo'llab-quvvatlanadigan hajmi: 64 GB • USB flesh-disklarning maksimal o'llab-quvvatlanadigan hajmi: 64 GB • Audio eshittirish formatlari: WAV, FLAC, MP3, WMA, MP2, APE • Mikrofon uyasi: 6,3 mm raz'em • Portlardagi mikrofon: bitta • Korpus materiali: plastmassa • Rang: qora **Komplektatsiya** • Akustik tizimi • Simsiz Masofadan boshqarish pulti • Kabel 3.5 mm jek - 3.5 mm jek • Quvvatlantiruvchi kabel • Yo'riqnoma • Kafolat taloni

Ishlab chiqaruvchi: ANHUI TECHNOLOGY IMPORT AND EXPORT CO., LTD.
Address: 459 WEST CHANGJIANG ROAD, HEFEI, CHINA.
Cheksiz saqlash muddati. Xizmat muddati 6 oy. Kafolat muddati - 6 oy. Ishlab chiqarich sanasi: qadoq qutiga qaralsin. Ishlab chiqaruvchi ushbu qo'llanmada ko'rsatilgan paket tarkibini va texnik xususiyatlarini o'zgartirish huquqiga ega. Eng so'nggi va batafsil qo'llanma bilan www.defender-global.com saytida tanishishingiz mumkin. Xitoyda ishlab chiqarilgan.

EAC CE RoHS

IP20 21 PAP

Класс II